Fiche Technique Produit

Console

Console Multisplits

Fonctionnalités Principales

- ✓ Wifi intégré
- ✓ Ioniseur Plasma Froid
- ✓ Mode Chauffage Hors-Gel 8°C
- ✓ Fonction I Feel
- ✓ Soufflage haut et bas en chauffage
- ✓ Filtre Catéchine SAF-OPWC4
- ✓ Filtre Charbon Actif SAF-OPWA4

Données Installation

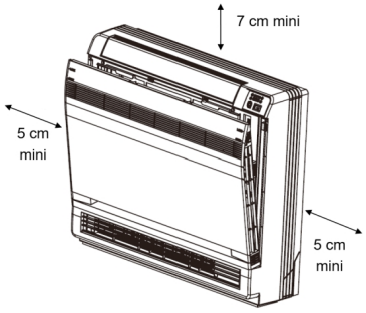

Console T09

MV-P09BI

QDSH7409A

Caractéristiques Principales

Puissance Froid (nominale)	kW	2,70
Puissance Chaud (nominale)	kW	2,80
Débit d'air (SPV/MPV/PV/MV/GV/MGV/SGV)	m^3/h	250 / 280 / 330 / 370 / 410 / 430 / 500
Pression Sonore (SPV/MPV/PV/MV/GV/MGV/SGV)	dB(A)	23 / 26 / 30 / 32 / 34 / 36 / 40
Puissance Sonore (SPV/MPV/PV/MV/GV/MGV/SGV)	dB(A)	34 / 38 / 42 / 44 / 46 / 48 / 52
Dimensions L x H x P	mm	700 x 600 x 215
Poids net	kg	15,50
Plage Température Consigne	°C	16 ~ 30
Ligne liquide - gaz	pouces	1/4 - 3/8
Diamètre sortie condensats	mm	16

Schémas dimensionnels (mm)

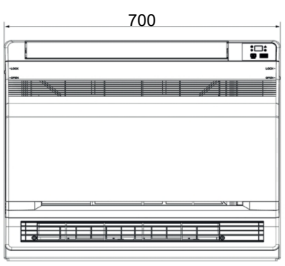

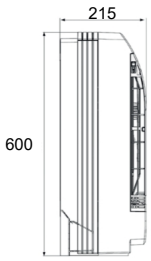

Console T12

MV-P12BI

QDSH7412A

Caractéristiques Principales

Puissance Froid (nominale)	kW	3,50
Puissance Chaud (nominale)	kW	3,75
Débit d'air (SPV/MPV/PV/MV/GV/MGV/SGV)	m³/h	280 / 360 / 400 / 440 / 480 / 520 / 600
Pression Sonore (SPV/MPV/PV/MV/GV/MGV/SGV)	dB(A)	25 / 31 / 34 / 36 / 38 / 40 / 42
Puissance Sonore (SPV/MPV/PV/MV/GV/MGV/SGV)	dB(A)	35 / 41 / 44 / 46 / 48 / 50 / 52
Dimensions L x H x P	mm	700 x 600 x 215
Poids net	kg	15,50
Plage Température Consigne	°C	16 ~ 30
Ligne liquide - gaz	pouces	1/4 - 3/8
Diamètre sortie condensats	mm	16

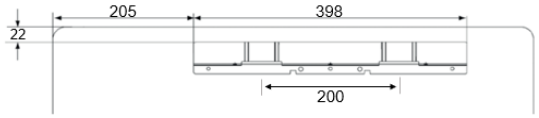

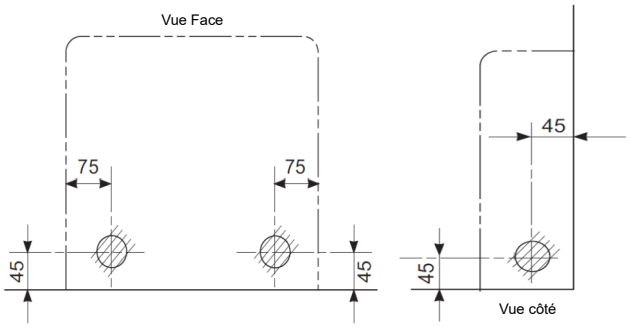

Console T18

MV-P18BI

QDSH7418A

Caractéristiques Principales

Puissance Froid (nominale)	kW	5,20
Puissance Chaud (nominale)	kW	5,33
Débit d'air (SPV/MPV/PV/MV/GV/MGV/SGV)	m³/h	320 / 410 / 460 / 520 / 580 / 650 / 700
Pression Sonore (SPV/MPV/PV/MV/GV/MGV/SGV)	dB(A)	31 / 35 / 37 / 40 / 42 / 45 / 47
Puissance Sonore (SPV/MPV/PV/MV/GV/MGV/SGV)	dB(A)	41 / 45 / 47 / 50 / 52 / 55 / 57
Dimensions L x H x P	mm	700 x 600 x 215
Poids net	kg	15,50
Plage Température Consigne	°C	16 ~ 30
Ligne liquide - gaz	pouces	1/4 – 1/2
Diamètre sortie condensats	mm	16

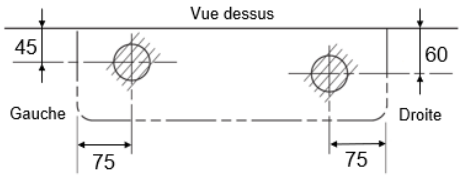

Surface Minimale de la pièce à respecter
Pour une charge totale R32 supérieure à 1.84 kg

Charge totale R32 (kg)	1,85	1,90	2,00	2,10	2,20	2,30	2,40	2,50	2,60	2,70	2,80	2,90	3,00	3,10	3,20	3,30	3,40
Surface minimale de la pièce (m²)	29,13	30,72	34,04	37,53	41,19	45,02	49,02	53,19	57,53	62,04	66,72	71,58	76,60	81,79	87,15	92,68	98,39

Accessoires optionnels

Télécommande filaire
SWC-02
QXSH1013A

Câble Télécommande filaire (8m)
SC-H01
QXSH1014A

Télécommande centralisée tactile
SCC-36
QXSH1028A

Adaptateur câblage
SCC-36K
QXSH1029A

Télécommande centralisée
SCC-16
QXSH1026A

Adaptateur câblage
SCC-16K
QXSH1027A

Document non contractuel - Données susceptibles de modifications sans préavis.