FRIAX INDUSTRIE

CLIMATISEURS DE CAVE A VIN

2021 - V2

Sélection rapide

Découvrez les gammes et puissances adaptées à votre projet

Chill' loop - H_2OX

12°C 35°C ext.

* *Isolation murs et plafond entre 60 et 80 mm de Polyuréthane*

H2OX

Les Monoblocs - MPCJ/MPC/MPCA

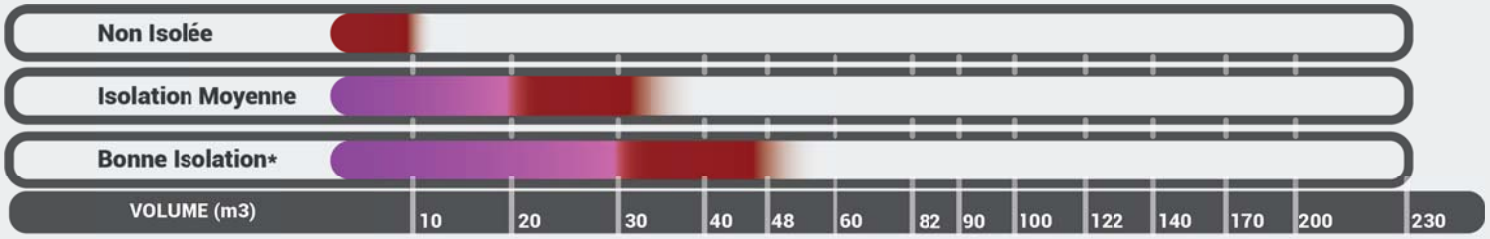

12°C 32°C ext.

* *Isolation murs et plafond entre 60 et 80 mm de Polyuréthane*

MPC 30 MPC 48

Les Splits System - EVX/EVPL/EVG/EVI

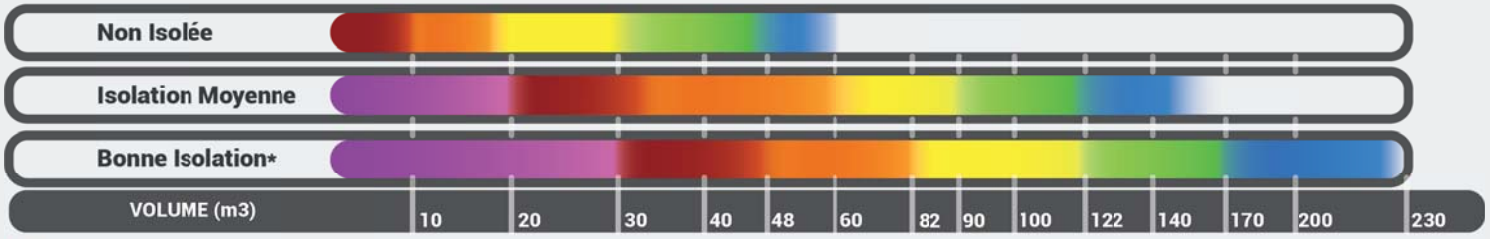

12°C 32°C ext.

* *Isolation murs et plafond entre 60 et 80 mm de Polyuréthane*

SPC 30 SPC 48 SPC 82 SPC 122 SPC 170 SPC 230

Les Splits System - EVA

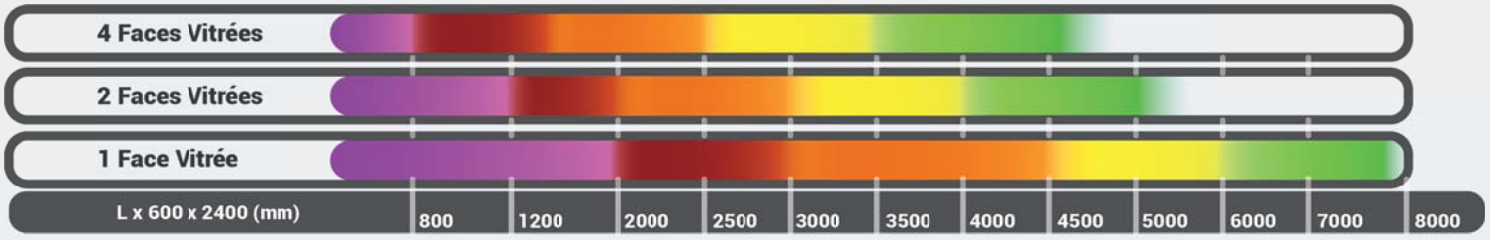

12°C 32°C ext.

* *Isolation parois, sol et plafond*
30 mm Polyuréthane + 20 mm Bois
Double vitrage anti-UV 4x12x4
Menuiseries rupture de pont thermique

SPC 30 SPC 48 SPC 82 SPC 122 SPC 170

AVERTISSEMENT

Les sélections présentées ne sont données qu'à titre indicatif et ne peuvent en aucun cas remplacer un bilan thermique qui prendra en compte l'ensemble des paramètres liés à la cave.

SOMMAIRE

04 *Notre Histoire*
06 *La Conservation du vin*
07 *WineSupervisor*

08 *Chill' loop*
09 *Mural H_2OX*

14 *Les Monoblocs*
16 *Traversant MPCJ*
20 *Gainable MPC*
24 *Armoire MPCA*

28 *Les Splits System*
30 *Groupes de condensation*
34 *Mural EVX*
38 *Plafonnier EVPL*
42 *Gainable EVG/EVI*
46 *Armoire EVA*

50 *Humidificateur HygroVino*

52 *Accessoires*

EXPERT DE LA CAVE A VIN

Contrôler **l'alchimie** du vin pour aboutir à **l'épanouissement**, c'est le secret de la climatisation de cave **Friax**.

Une fois installée dans la cave, vous l'oublierez… C'est beaucoup plus tard, en dégustant une bonne bouteille, que vous apprécierez la **parfaite maîtrise** des conditions de garde qu'il a fallu pour permettre à votre vin de s'exprimer pleinement… après tout ce temps !

Nos climatiseurs sont conçus avant tout pour le **confort du vin**, mais ne font pas l'impasse sur l'utilisateur.

De la conception, à l'utilisation, en passant par l'installation, chaque détail est pensé pour une expérience simple. Nos équipes se remettent en question tous les jours pour proposer **des produits toujours plus fiables et toujours plus adaptables**.

ATMOSPHERE MAÎTRISÉE

Depuis 2004 nous mettons tout notre savoir faire **au service des vins.** Le contrôle parfait d'une température constante et une hygrométrie adaptée sont au cœur de notre régulation.

Au fil des années Friax Industrie a su faire grandir sa gamme pour proposer une solution à toutes les problématiques de caves.

Professionnel ou particulier, cave ou vitrine, votre climatiseur de cave vous permettra de retrouver enfin la joie de conserver des bouteilles sans craindre l'instant où vous devrez les déboucher.

Les brusques changements de température affectent le vin en entraînant un vieillissement aléatoire et une dégradation irréversible des arômes. Les caves trop humides dégradent les étiquettes diminuant en partie la valeur des précieux flacons. Les caves trop sèches détériorent les bouchons, laissant alors pénétrer de l'air dans les bouteilles.

Climatiser pour **maîtriser l'atmosphère de sa cave est un élément indispensable** à la préservation de l'investissement que représente le vin. **L'expertise Friax** est une assurance de la longévité des bouteilles à travers le temps.

TOURNÉ VERS LE FUTUR

L'innovation est notre ADN

« **La Cave, Partout** », nous l'inventons et la réinventons tous les jours. Comme un bon vin, nous devenons meilleurs avec le temps !

Nous accordons la plus grande importance à la **conservation du patrimoine** que représente chaque millésime. C'est pourquoi nous adaptons nos outils et nos gammes en permanence pour une meilleur protection des bouteilles.

Friax Industrie, **entreprise Française**, est situé au cœur des Alpes, en Auvergne Rhône Alpes, carrefour de l'innovation et des échanges Européens.

Découpe laser, ligne de charge ATEX, laboratoire de fabrication additive, sont quelques-uns de nos outils de R&D et de production qui nous permettent de nous hisser au rang **d'expert mondial** de la cave à vin.

Nous croyons en une démarche responsable dans la conception de nos produits. Votre cave ne devrait pas avoir un impact significatif sur le dérèglement climatique. Les climatiseurs Friax intègrent **les technologies les plus modernes et les moins gourmandes en énergie**, ainsi que des charges de réfrigérants réduisant l'impact sur le réchauffement climatique.

Chaque détail compte pour que le vin exprime au mieux le moindre de ses arômes et dévoile sa plus belle robe !

LA CONSERVATION DU VIN

Qu'il soit prêt à boire, pour une moyenne garde de 5 à 10 ans, une longue garde de 10 à 20 ans ou une très longue garde de plus de 20 ans, **le vin nécessite la plus grande des attentions pour une expression optimale des arômes.** Peu importe le millésime, l'AOP ou l'AOC, **chaque bouteille représente un patrimoine et un savoir-faire à protéger.**

Les vins issus de l'agriculture biologique ou d'un élevage naturel sans sulfite sont encore **plus sensibles** au moindre petit changement d'atmosphère de conservation.

Les climatiseurs Friax adaptent la cave aux conditions spécifiques que nécessitent la garde et la consommation des vins.

La **température idéale** de conservation d'un vin se situe entre **12 et 15°C**. Ce sont les changements brusques de température qui posent **un risque sur le vieillissement** des bouteilles.

C'est pourquoi Friax propose **une finition intégrant le chauffage** pour lisser les courbes de températures entre été et hiver.

L'humidité doit être adaptée entre **65 et 75%**.

Une **ambiance trop sèche** peut entrainer un écoulement du contenu des bouteilles laissant entrer de l'air et provoquant une madérisation du vin.
Une **ambiance trop humide** décolle et dégrade les étiquettes.

Les **vibrations** nuisent au vin. Nos solutions sont étudiées pour se faire **discrètes** et ne pas endommager les bouteilles.

Les climatiseurs Friax comprennent une **double barrière d'amortisseurs** sur les compresseurs ainsi que des **tubulures absorbantes.**

Les vins **craignent la lumière.** Il est préférable d'utiliser des solutions d'éclairage en dehors du spectre UV pour **ne pas abîmer les arômes**.

Les néons sont à proscrire, et les LED doivent être sélectionnées attentivement.

WineSupervisor

SUPERVISION, CONTRÔLE, SÉCURITÉ : VOTRE CAVE 100% CONNECTÉE

WineSupervisor est la solution de cave à vin **connectée** qui vous permet de **suivre en temps réel** le fonctionnement de votre cave et d'être alerté en cas d'anomalie. Il suffit d'équiper **votre climatiseur Friax Industrie** pour superviser votre cave depuis tous vos appareils.

En plus de permettre le contrôle à distance de l'atmosphère de la cave, l'enregistrement des courbes de température permet la traçabilité de la conservation des bouteilles.

Surveillez température et humidité avec le live et les historiques

Recevez des alertes personnalisées en temps réel

Sélectionnez un environnement adapté à vos vins

Compatible avec tous les climatiseurs FRIAX

WineSupervisor I
Domotique

Envoie les informations de la climatisation de cave sur une supervision ou une domotique à partir d'une table MODBUS.

Le kit comprend :
- Une passerelle **WineSupervisor I Version Modbus**
- Un câble d'alimentation

WineSupervisor III
Cave Connectée

Permet de connecter la climatisation de cave Friax à internet.

Le kit comprend :
- Une passerelle **WineSupervisor III**
- Un câble d'alimentation
- Un câble RJ45

Fonctions :
- Cartographie des caves connectées
- Visualisation de l'état de fonctionnement des caves
- Affichage des paramètres des climatiseurs Friax
- Historique des températures et de l'humidité
- Table des alarmes
- Envoi d'alertes en temps réel
- Réglage des consignes

Code	*Description*	
KWSP-I	Kit WineSupervisor I Version Modbus	
KWSP-III	Kit WineSupervisor III Version connectée	

La flexibilité d'un split system sans les contraintes
d'une installation frigorifique

Chill' loop

Chill’ loop c’est un nouveau concept de climatiseur de cave à vin split basé sur une technologie de boucle d’eau glacée au design personnalisable à l’infini

MURAL H2OX

Le **Chill' loop H2OX** mural offre la flexibilité d'un split system sans les contraintes d'une installation frigorifique.

Basé sur une technologie de boucle d'eau glacée, sa mise en service ne nécessite que le raccordement de quelques connecteurs rapides pour **pouvoir transformer n'importe quelle pièce isolée en une cave à vin idéale**.

Le frigorifère H2OX se fixe sur le mur pour traiter l'air de la cave.

Finition Vintage

Le Chill' loop permet de climatiser une cave saine en conservant son humidité pour protéger au mieux le vin et sa bouteille. Avec une finition Vintage en standard, il intègre le chauffage pour limiter les écarts de températures entre les différentes saisons et le système d'humidification **HGR%** destinés aux caves modernes bien souvent trop sèches.
L'utilisation d'un kit KLPWSECU facilitera et sécurisera le raccordement sur l'eau.

Télécommande RSF

C'est la solution la plus simple pour accéder au contrôle de sa climatisation de cave. Avec la télécommande sans fil **RSF** à radio fréquence, plus de problème de distance, le signal passe au travers des murs. Vous pouvez contrôler votre cave jusque dans votre cuisine. Sur les modèles Vintage, elle affiche la température et l'humidité.

Personnalisable

Le design moderne et épuré de ce climatiseur de cave peut être personnalisé pour que chaque cave à vin devienne unique. La façade colorée interchangeable permet une infinité de possibilités. Le Chill' loop H2OX est livré de base avec une façade noir brillant.

WineSupervisor

C'est la solution connectée. Quelque soit votre environnement, Friax propose la solution pour rester en permanence connecté à votre cave. Par l'intermédiaire du kit **KWSP-I** vous vous connectez à la supervision ou la domotique de votre maison au travers d'un protocole Modbus. La solution **KWSP-III** permet d'obtenir toutes les informations de la cave à l'aide d'une tablette ou d'un smartphone.

Conception durable

Pour participer à l'effort de protection de notre planète, Chill' loop utilise les technologies de ventilation les plus modernes et les moins gourmandes en énergie.
La charge de réfrigérant R290 dans le circuit frigorique du groupe réduit l'impact du climatiseur sur le réchauffement climatique. Le fluide caloporteur utilisé pour climatiser votre cave n'est ni plus ni moins que de l'eau.

Chill' loop

MURAL H_2OX

Simplicité de mise en service et d'utilisation

Installation, utilisation ou maintenance, les climatiseurs de cave Chill' loop sont conçus pour être à la portée de tous en conservant le niveau de qualité des produits Friax.
Aucune manipulation de fluide frigorigène à prévoir.

Un Chill' loop se compose :

- Du frigorifère H_2OX
- Du groupe
- D'un ensemble **KLCL** "liaison + pompe"

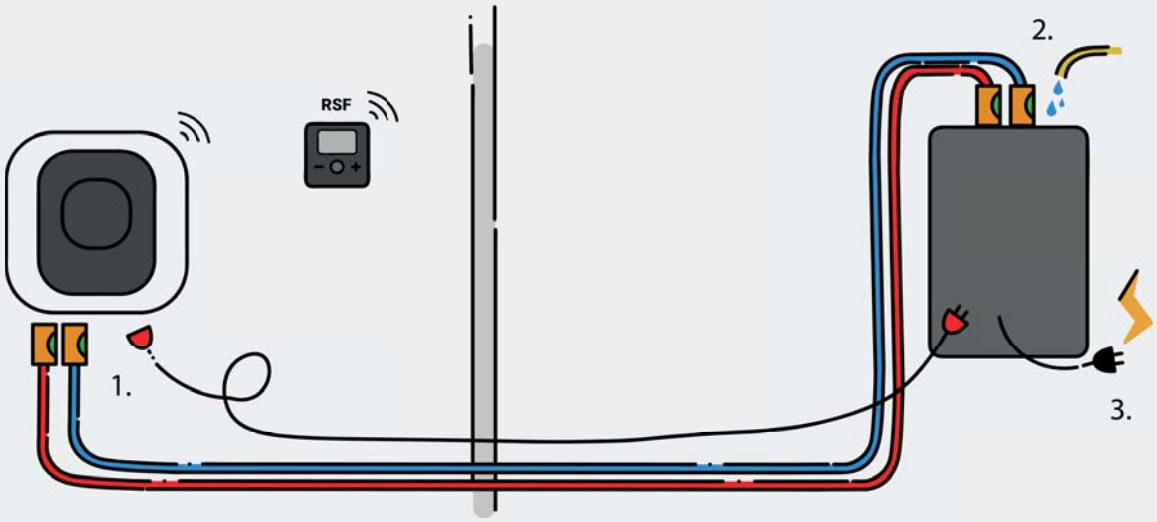

Il suffit de poser les deux éléments, l'un dans la cave, l'autre dans un endroit préservé du gel en dehors de la cave et à l'abris des intempéries (garage, vide sanitaire...)

1. Le branchement se fait en tirant les tubes souples isolés et les liaisons électriques fournis dans les différents kits de raccordement **KLCL**.

Seul un cutter est utile pour réaliser les branchements hydrauliques.
La partie électrique se fait à l'aide de connecteurs.

La pompe de circulation d'eau glacée est fournie avec le kit de liaison. Sa puissance varie avec la longueur du kit sélectionné.

2. Un simple ajout de quelques litres d'eau est nécessaire pour obtenir une cave climatisée de 8 à 16°C en fonction du volume, de l'isolation et des besoins.

3. Après la mise sous tension il suffit de prendre la télécommande sans fil et démarrer l'appareil.

MURAL H₂OX

Dimensions

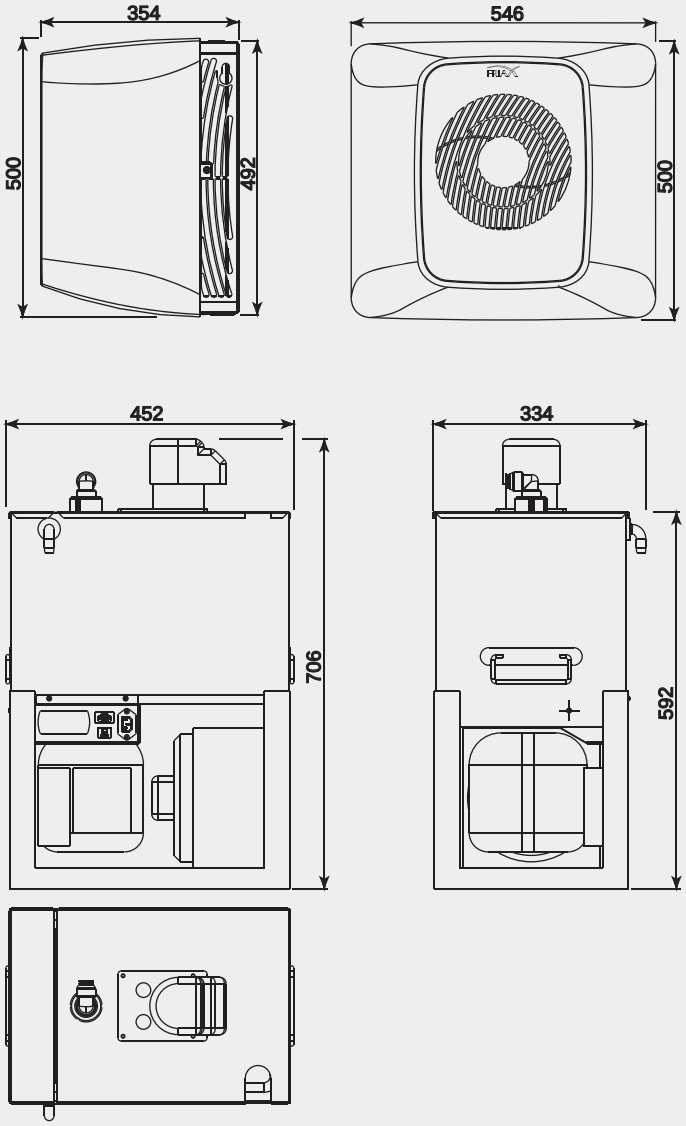

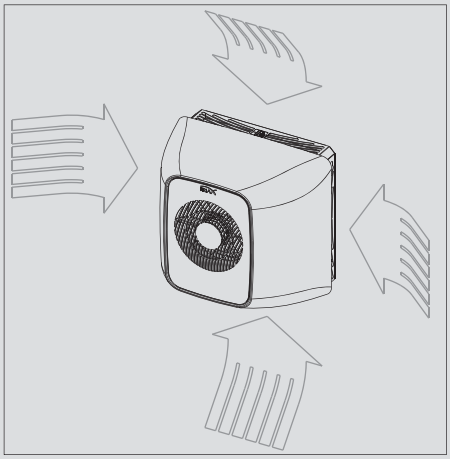

Le H₂OX doit être installé suffisamment loin d'obstacles pour permettre la reprise d'air sur sa périphérie.

Sélection rapide

12°C
35°C ext.

* Isolation murs et plafond entre 60 et 80 mm de Polyuréthane

H2OX

AVERTISSEMENT

Les sélections présentées ne sont données qu'à titre indicatif et ne peuvent en aucun cas remplacer un bilan thermique qui prendra en compte l'ensemble des paramètres liés à la cave.

MURAL H_2OX

Caractéristiques techniques

	Chill' loop	50
Puissance Frigo. 12°C / 35°C ext.	W	1050
Puissance Chauffage	W	800
Caractéristiques électriques	Chill' loop	50
Tension	50Hz	230 V/1+T
Intensité absorbée	A max	3,6
Caractéristiques frigorifère H_2OX	H_2OX	50
Débit d'air dans la cave	m3/h	440
Couleur carrosserie		Blanc / Noir
Fluide		H_2O
Poids	kg	18
Caractéristiques groupe	H_2OX	50
Capacité eau	L	30
Couleur carrosserie		Noir
Fluide frigorigène		R290
Poids groupe à vide	kg	39
Rejet de chaleur	W	1420
Débit d'air groupe	m3/h	350

TARIF - Chill' loop H_2OX		
VINTAGE	*Code article*	***CL50 H2OX VT***

TARIFS - Kits de liaison

Code	*Description*	
KLCL-4-P1	Kit Liaison Chill Loop + Pompe circul. 1 + Raccordement hydrau. et élec. longueur 4 m	
KLCL-6-P1	Kit Liaison Chill Loop + Pompe circul. 1 + Raccordement hydrau. et élec. longueur 6 m	
KLCL-8-P1	Kit Liaison Chill Loop + Pompe circul. 1 + Raccordement hydrau. et élec. longueur 8 m	
KLCL-10-P2	Kit Liaison Chill Loop + Pompe circul. 2 + Raccordement hydrau. et élec. longueur 10 m	
KLCL-12-P2	Kit Liaison Chill Loop + Pompe circul. 2 + Raccordement hydrau. et élec. longueur 12 m	

Les kits de liaison KLCL sont composés de :

- Deux longueurs de tube isolé correspondant à la distance entre le H_2OX et le groupe.
- Les raccordements électriques équipés de connecteurs à positionner entre le groupe et le frigorifère.
- Les raccords hydrauliques pour connecter les différents éléments sans outils.
- Une **pompe à eau** glacée dimensionnée en fonction de la longueur du kit de liaison KLCL.

Personnalisation

Code	*Description*	
KFXJ-OR	Façade personnalisée couleur Or Miroir	
KFXJ-CEDRE	Façade personnalisée couleur Bois Cèdre	
KFXJ-ROUGE	Façade personnalisée couleur Rouge Lipstick	

Nous consulter pour plus de possibilités

Accessoires

Code	*Description*	*Infos*	*Compatibilité*		
			Genesis	*Vintage*	
KLPWSECU-XJ	Kit de raccordement sécurisé pour humidificateur H_20X et MPCJ	p53		X	
KLPR20	Kit rallonge 20m pour humidificateur	p53		X	
KPR-XJ	Kit pompe de relevage H_20X et MPCJ	p53	X	X	
KLED-XJ	Kit rétro-éclairage LED	p53	X	X	
KWSP-I	Kit WineSupervisor I Version Modbus	p55	X	X	
KWSP-III	Kit WineSupervisor III Version connectée	p55	X	X	
KS2M	Kit support mural	p54	X	X	
KGRFR-18-20L	Kit Fluide Antigel GREENFREEZE -18° pour Chill' loop - Bidon 20l	-	X	X	

LES MONOBLOCS

Des climatiseurs de caves à vin compacts qui intègrent tout le savoir faire Friax

LES MONOBLOCS

Les Monoblocs Friax sont des appareils faciles à poser. Ils ne nécessitent pas obligatoirement l'intervention d'un spécialiste.

Traversant MPCJ p ***16***

Le MPCJ est un monobloc au design épuré et personnalisable pour transformer l'atmosphère de la cave à vin.

Gainable MPC p ***20***

Equipé de façade gainable le monobloc MPC peut être installé à l'intérieur ou à l'extérieur de la cave pour optimiser l'espace.

Armoire MPCA p ***24***

Le Monobloc MPCA a spécialement été développé pour équiper facilement les armoires à vin vitrées sur mesure et les petits espaces caves.

TRAVERSANT MPCJ

L'installation d'un **Monobloc MPCJ** pour la climatisation d'une cave permet de **s'affranchir des contraintes** liées aux liaisons frigorifiques des splits system grâce à une installation en **traversée de paroi** "window".

Le design moderne et épuré de ce climatiseur de cave **peut être personnalisé** pour que chaque cave à vin devienne unique.

Finition Genesis Plus ou Vintage

L'appellation Genesis Plus permet de maintenir une cave saine avec une régulation de la climatisation et du chauffage pour limiter les écarts de températures entre les saisons et protéger au mieux le vin. La version Vintage intègre en plus le système d'humidification **HGR%**. Il permet de remonter l'humidité sans apport de chaleur et ne nécessite pas d'eau déminéralisée ou d'adoucisseur. L'utilisation d'un kit KLPWSECU facilitera et sécurisera son raccordement sur l'eau.

Télécommande RSF

C'est la solution la plus simple pour accéder au contrôle de sa climatisation de cave. Avec la télécommande sans fil **RSF** à radio fréquence, plus de problème de distance, le signal passe au travers des murs. Vous pouvez contrôler votre cave jusque dans votre cuisine. Sur les modèles Vintage, elle affiche la température et l'humidité.

Personnalisable

Le design moderne et épuré de ce climatiseur de cave peut être personnalisé pour que chaque cave à vin devienne unique. La façade colorée interchangeable permet une infinité de possibilités. Le MPCJ est livré de base avec une façade noir brillant.

WineSupervisor

C'est la solution connectée. Quelque soit votre environnement, Friax propose la solution pour rester en permanence connecté à votre cave. Par l'intermédiaire du kit **KWSP-I** vous vous connectez à la supervision ou la domotique de votre maison au travers d'un protocole Modbus. La solution **KWSP-III** permet d'obtenir toutes les informations de la cave à l'aide d'une tablette ou d'un smartphone.

Conception durable

Pour participer à l'effort de protection de notre planète, la gamme MPCJ utilise les technologies de ventilation les plus modernes et les moins gourmandes en énergie. La charge de réfrigérant R290 dans le circuit frigorique du groupe réduit l'impact du climatiseur sur le réchauffement climatique.

TRAVERSANT MPCJ

Simple d'utilisation

Installation, utilisation ou maintenance, les monoblocs MPCJ sont conçus pour être simples. L'accès technique est facilité grâce à un démontage rapide.

L'expertise Friax Industrie vous garantit que vos vins seront bien gardés !

TRAVERSANT MPCJ - Description

Genesis Plus
Froid - Chauffage

- Montage au travers du mur
- Côté cave carrosserie ABS blanche
- Façades personnalisables
- Carrosserie peinture époxy noire
- Vidange condensats
- **CWR** (Cold water recycling)
- Indicateurs de fonctionnement et d'alarmes en façade
- Cordon d'alimentation
- Ventilateurs basse consommation **EC** à vitesse variable
- **KPC** Régulation de la pression de condensation
- **RC** Ceinture chauffante sur compresseur (Kit Hiver) avec programme d'économie d'énergie
- **RSF** télécommande sans fil blanche
- Affichage de la température et des différentes fonctions de l'appareil
- **KCH** fonction chauffage intégrée
- Chassis de pose murale
- Fluide R290

Vintage
Froid - Chauffage - Humidification

- Montage au travers du mur
- Côté cave carrosserie ABS blanche
- Façades personnalisables
- Carrosserie peinture époxy noire
- Vidange condensats
- **CWR** (Cold water recycling)
- Indicateurs de fonctionnement et d'alarmes en façade
- Cordon d'alimentation
- Ventilateurs basse consommation **EC** à vitesse variable
- **KPC** Régulation de la pression de condensation
- **RC** Ceinture chauffante sur compresseur (Kit Hiver) avec programme d'économie d'énergie
- **RSF** télécommande sans fil blanche
- Affichage de la température, de l'humidité et des différentes fonctions de l'appareil
- **KCH** fonction chauffage intégrée
- **KHGR%** Humidificateur intégré
- Chassis de pose murale
- Fluide R290

Dimensions

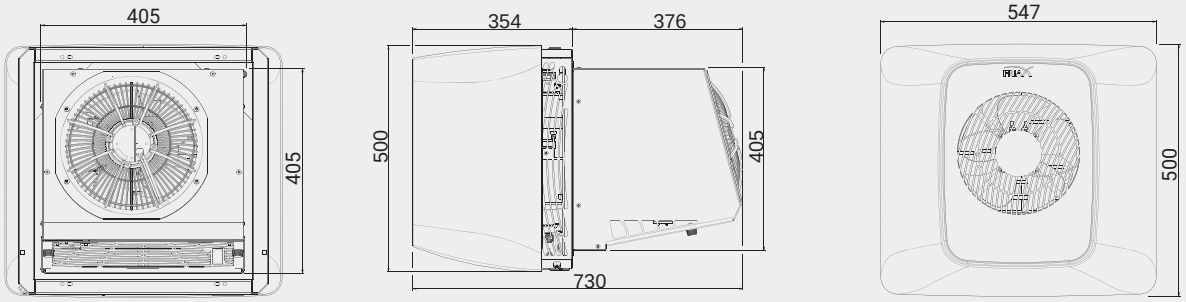

Chassis de pose murale MPCJ

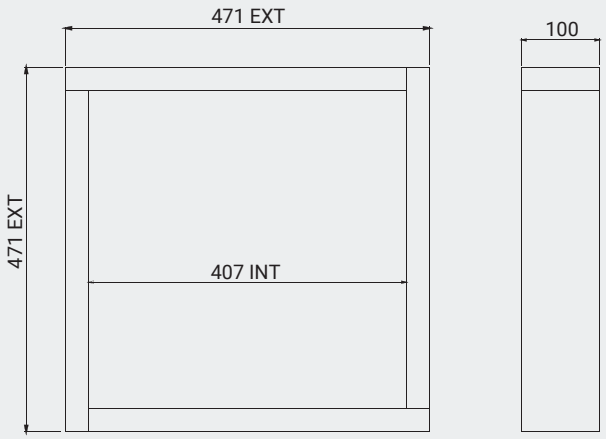

TRAVERSANT MPCJ

Caractéristiques techniques

	MPCJ	30	48
Puissance Frigo. 12°C / 32°C ext.	W	780	1100
Puissance Chauffage	W	800	800
	MPCJ	30	48
Tension	50Hz	230 V/1+T	230 V/1+T
Intensité absorbée max froid	A	4	4.7
Intensité absorbée max chaud	A	3.9	3.9
Débit d'air dans la cave	m3/h	452	442
Niveau de pression sonore à 5m	db	-	-
Poids net	kg	-	-
Couleur carrosserie		Blanc / Noir	Blanc / Noir
Fluide Frigorigène		R290	R290
TARIFS - Monobloc MPCJ			
GENESIS PLUS	*Code article*	***MPCJ30 GN PLUS***	***MPCJ48 GN PLUS***
VINTAGE	*Code article*	***MPCJ30 VT***	***MPCJ48 VT***

Personnalisation

Code	*Description*	
KFXJ-OR	Façade personnalisée couleur Or Miroir	
KFXJ-CEDRE	Façade personnalisée couleur Bois Cèdre	
KFXJ-ROUGE	Façade personnalisée couleur Rouge Lipstick	

Nous consulter pour plus de possibilités

Accesoires

Code	*Description*	*Infos*	*Compatibilité*		
			Genesis	*Vintage*	
KLPWSECU-XJ	Kit de raccordement sécurisé pour humidificateur H20X et MPCJ	p53		X	
KLPR20	Kit rallonge 20m pour humidificateur	p53		X	
KPR-XJ	Kit pompe de relevage H20X et MPCJ	p53	X	X	
KLED-XJ	Kit rétro-éclairage LED	p53	X	X	
KWSP-I	Kit WineSupervisor I Version Modbus	p55	X	X	
KWSP-III	Kit WineSupervisor III Version connectée	p55	X	X	

Sélection rapide

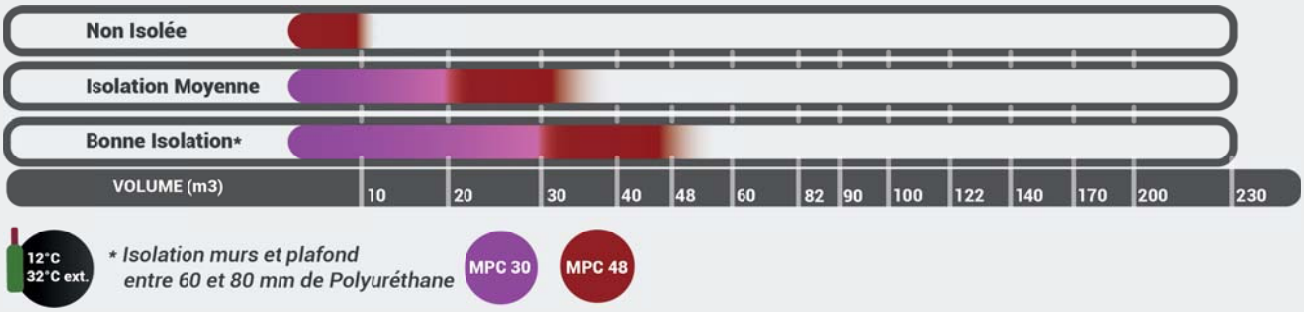

AVERTISSEMENT

Les sélections présentées ne sont données qu'à titre indicatif et ne peuvent en aucun cas remplacer un bilan thermique qui prendra en compte l'ensemble des paramètres liés à la cave.

GAINABLE MPC

L'installation d'un **Monobloc MPC** pour la climatisation d'une cave permet de **s'affranchir des contraintes** liées aux liaisons frigorifiques des splits system.

Les Monoblocs MPC multiplient les solutions d'implantations lors du montage. Déclinés en plusieurs puissances, ils se positionnent aussi bien dans le mur, qu'à l'intérieur ou à l'extérieur du volume à climatiser avec l'utilisation d'un kit **KFG.**

MPC + KFG

Finition Genesis Plus ou Vintage

L'appellation Genesis Plus permet de maintenir une cave saine avec une régulation de la climatisation et du chauffage pour limiter les écarts de températures entre les saisons et protéger au mieux le vin. La version Vintage intègre en plus le système d'humidification **HGR%.** Il permet de remonter l'humidité sans apport de chaleur et ne nécessite pas d'eau déminéralisée ou d'adoucisseur. L'utilisation d'un kit **KLPW-SECU** facilite et sécurise le raccordement sur l'eau.

Télécommande RSF

C'est la solution la plus simple pour accéder au contrôle de sa climatisation de cave. Avec la télécommande sans fil **RSF** à radio fréquence, plus de problème de distance, le signal passe au travers des murs. Vous pouvez contrôler votre cave jusque dans votre cuisine. Sur les modèles Vintage, elle affiche la température et l'humidité.

WineSupervisor

C'est la solution connectée. Quelque soit votre environnement, Friax propose la solution pour rester en permanence connecté à votre cave. Par l'intermédiaire du kit **KWSP-I** vous vous connectez à la supervision ou la domotique de votre maison au travers d'un protocole Modbus. La solution **KWSP-III** permet d'obtenir toutes les informations de la cave à l'aide d'une tablette ou d'un smartphone.

GAINABLE MPC

Possibilités d'installations

Solutions traversée de paroi

De base le MPC peut se fixer dans des cloisons de **70 à 600 mm d'épaisseur**. L'isolation thermique de la carrosserie permet de le faire dépasser ou de le mettre affleurant à l'intérieur de la cave.

Solutions gainables

Ces appareils peuvent être équipés de façades gainables **KFG30-48** qui permettent plusieurs solutions d'installations.

Montage IN

Montage OUT

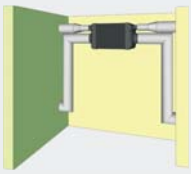

Montage IN / OUT

Quelles gaines pour les MPC ?

A l'aide des tableaux suivants, déterminer le diamètre de gaine à utiliser pour raccorder le MPC en montage IN ou OUT. Privilégier les gaines de grand diamètre pour réduire les émissions sonores et les longueurs les plus courtes pour limiter les échanges thermiques avec l'environnement.

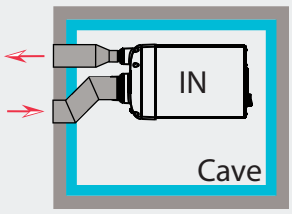

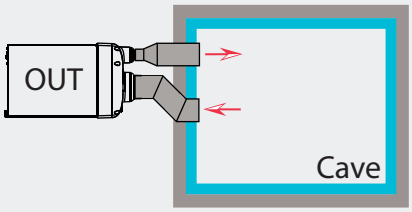

MPC 30

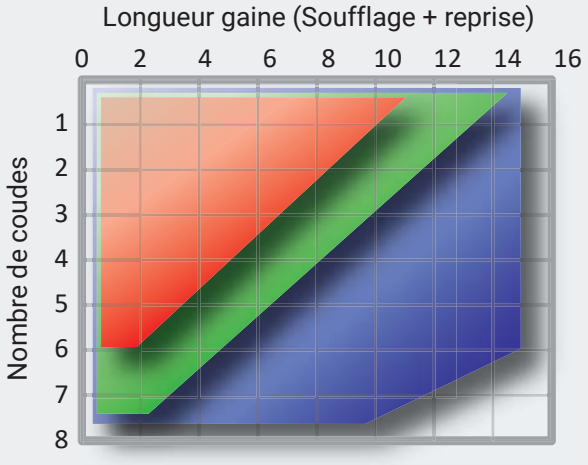

MPC 48

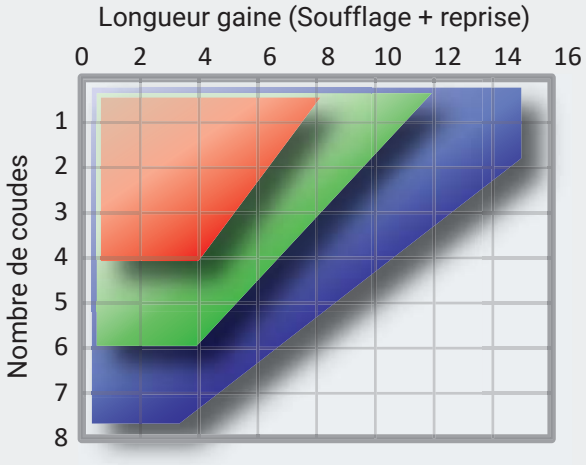

Gaine souple isolée laine de verre ø160 (KGS160)

Gaine semi-rigide polyéthylène ø160 (KGR160)

Gaine souple isolée laine de verre ø200 (KGS200) ou

Gaine semi-rigide polyéthylène ø180 (KGR180)

GAINABLE MPC - Description

Genesis Plus
Froid - Chauffage

- Montage au travers du mur
- Carrosserie peinture époxy noire
- Façades aluminium couleur bronze
- Vidange condensats en façade
- **CWR** (Cold water recycling)
- Indicateurs de fonctionnement et d'alarmes en façade
- Cordon d'alimentation avec sectionneur
- Ventilateurs basse consommation EC à vitesse variable
- **KPC Régulation** de la pression de condensation
- **RC** Ceinture chauffante sur compresseur (Kit Hiver) avec programme d'économie d'énergie
- **RSF** télécommande sans fil
- Affichage de la température et des différentes fonctions de l'appareil
- **KCH** fonction chauffage intégrée
- Fluide R134A

Vintage
Froid - Chauffage - Humidification

- Montage au travers du mur
- Carrosserie peinture époxy noire
- Façades aluminium couleur bronze
- Vidange condensats en façade
- **CWR** (Cold water recycling)
- Indicateurs de fonctionnement et d'alarmes en façade
- Cordon d'alimentation avec sectionneur
- Ventilateurs basse consommation EC à vitesse variable
- **KPC** Régulation de la pression de condensation
- **RC** Ceinture chauffante sur compresseur (Kit Hiver) avec programme d'économie d'énergie
- **RSF** télécommande sans fil
- Affichage de la température, de l'humidité et des différentes fonctions de l'appareil
- **KCH** fonction chauffage intégrée
- **KHGR%** Humidificateur intégré
- Fluide R134A

Dimensions

Monoblocs MPC 30 et 48 en montage mural

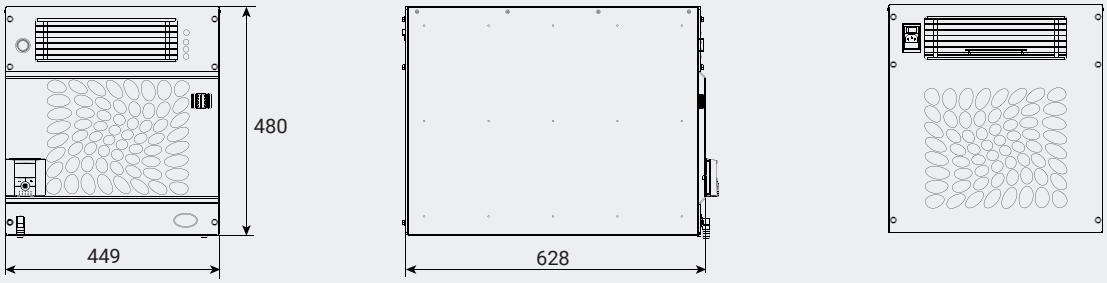

Monoblocs MPC 30 et MPC 48, application gainable IN avec façade KFG30-48

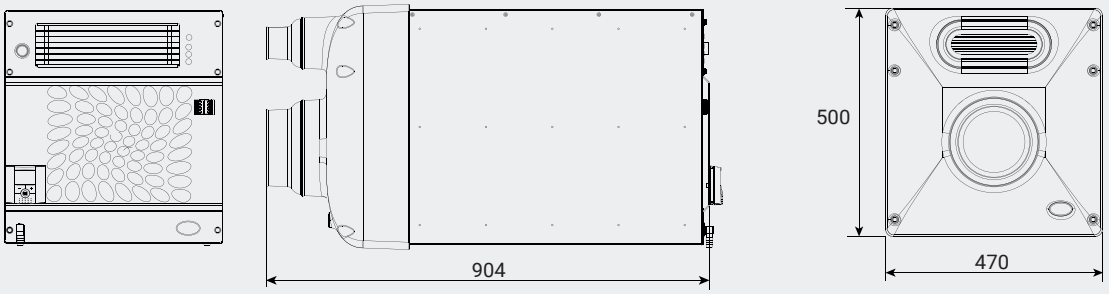

Monoblocs MPC 30 et MPC 48, application gainable OUT avec la façade KFG30-48

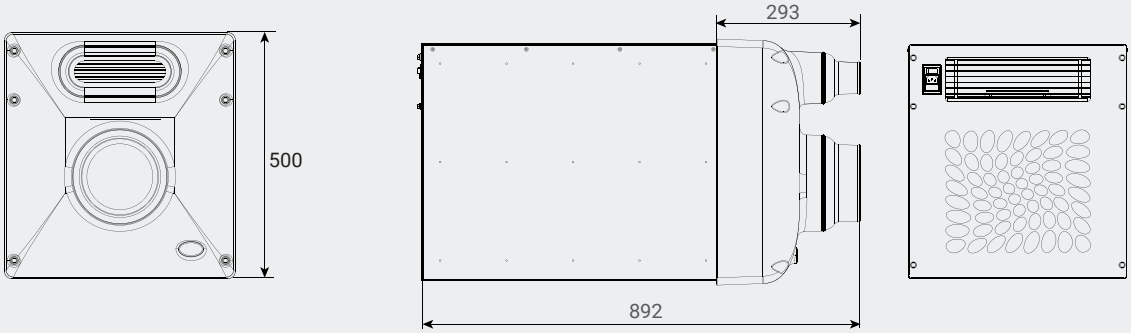

GAINABLE MPC

Caractéristiques techniques

	MPC	30	48
Puissance Frigo. 12°C / 32°C ext.	W	780	1100
Puissance Chauffage	W	800	800
	MPC	30	48
Tension	50Hz	230V/1+T	230V/1+T
Intensité absorbée froid	A max	4	5
Intensité absorbée chaud	A max	4.4	4.4
	MPC	30	48
Débit d'air dans la cave	m3/h	310	365
Niveau de pression sonore à 5m	db	41	41
Débit d'air condenseur	m3/h	405	510
Poids net	kg	45	49
Couleur carrosserie		Bronze	Bronze
Fluide Frigorigène		R134A	R134A
TARIFS - Monobloc MPC			
GENESIS PLUS	*Code article*	***MPC30 GENESIS PLUS***	***MPC48 GENESIS PLUS***
VINTAGE	*Code article*	***MPC30 VINTAGE***	***MPC48 VINTAGE***

Accessoires

Code	*Description*	*Infos*	*Compatibilité*		
			Genesis	*Vintage*	
KLPWSECU	Kit de raccordement sécurisé pour humidificateur	p53		X	
KLPR20	Kit rallonge 20m pour humidificateur	p53		X	
KPR	Kit pompe de relevage	p53	X	X	
KWSP-I	Kit WineSupervisor I Version Modbus	p55	X	X	
KWSP-III	Kit WineSupervisor III Version connectée	p55	X	X	
KFG30-48	Kit Façade Gaianble pour MPC	p54	X	X	
KS2M	Kit Support Mural	p54	X	X	

Sélection rapide

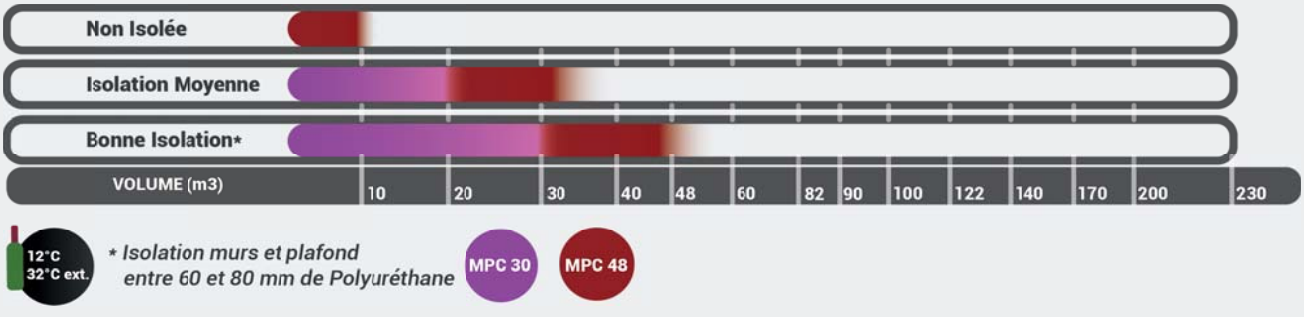

AVERTISSEMENT

Les sélections présentées ne sont données qu'à titre indicatif et ne peuvent en aucun cas remplacer un bilan thermique qui prendra en compte l'ensemble des paramètres liés à la cave.

ARMOIRE MPCA

Grâce à la capacité d'intégration des climatiseurs connectés MPCA, laissez faire votre imagination pour réaliser votre cave sur mesure. Alors, vous pourrez exposer vos vins au sein d'une Vinothèque mono ou multi-températures à l'hygrométrie contrôlée et ceci dans un silence absolu...

Monobloc INTÉGRABLE pour armoire à vin

Appellation Genesis

C'est la solution idéale pour les caves trop chaudes. La climatisation ramène l'ambiance à la température optimale de garde. Pour des pièces ni trop humides, ni trop sèches, l'humidité est stabilisée dans la bonne plage à l'aide du procédé Cold Water Recycling (**CWR**).

Appellation Vintage

C'est la solution la plus complète. Sur les **MPCA** elle assure les fonctions de climatisation et d'humidification de la cave. Optimisés pour des caves trop sèches, ces modèles sont équipés du système **HGR%**. Il permet de remonter l'humidité sans apport de chaleur et ne nécessite pas d'eau déminéralisée ou d'adoucisseur.
L'utilisation d'un kit **KLPWSECU** facilitera et sécurisera le raccordement sur l'eau.

Télécommande RSF

C'est la solution la plus simple pour accéder au contrôle de sa climatisation de cave. Avec la télécommande sans fil **RSF** à radio fréquence, plus de problème de distance, le signal passe au travers des murs. Vous pouvez contrôler votre cave jusque dans votre cuisine. Sur les modèles Vintage, elle affiche la température et l'humidité.

WineSupervisor

C'est la solution connectée. Quelque soit votre environnement, Friax propose la solution pour rester en permanence connecté à votre cave. Par l'intermédiaire du kit **KWSP-I** vous vous connectez à la supervision ou la domotique de votre maison au travers d'un protocole Modbus. La solution **KWSP-III** permet d'obtenir toutes les informations de la cave à l'aide d'une tablette ou d'un smartphone.

ARMOIRE MPCA - Possibilités d'installation

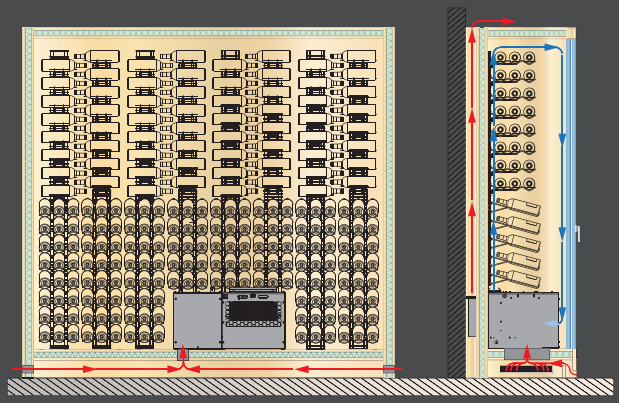

MPCA 30 C Genesis Up

FINITION UP

Utilisée pour les armoires adossées à une cloison. L'air climatisé est pulsé derrière les supports des bouteilles pour brasser doucement l'ambiance de la cave. La ventilation du groupe de condensation se fait en aspirant l'air par le dessous du meuble et en le rejetant par l'arrière vers le haut.

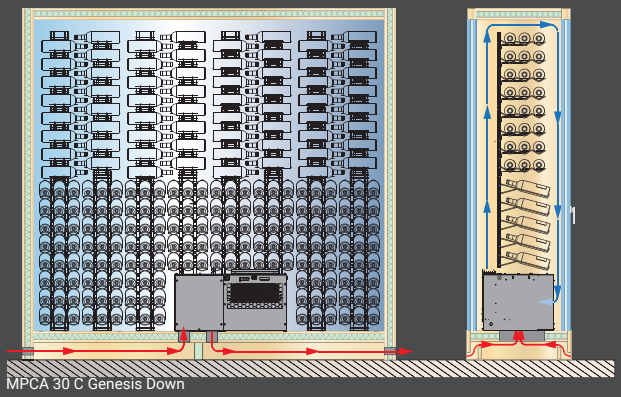

MPCA 30 C Genesis Down

FINITION DOWN

Pour les vitrines positionnées en ilot ou en séparation de deux espaces avec 2, 3 ou 4 faces vitrées. L'air climatisé est pulsé derrière les rangements de bouteilles puis est aspiré par l'avant du monobloc. La ventilation du groupe de condensation se fait en aspirant l'air par le dessous du meuble. L'air chaud est rejeté vers le bas dans une direction opposée à l'aspiration (nécessite un aménagement).

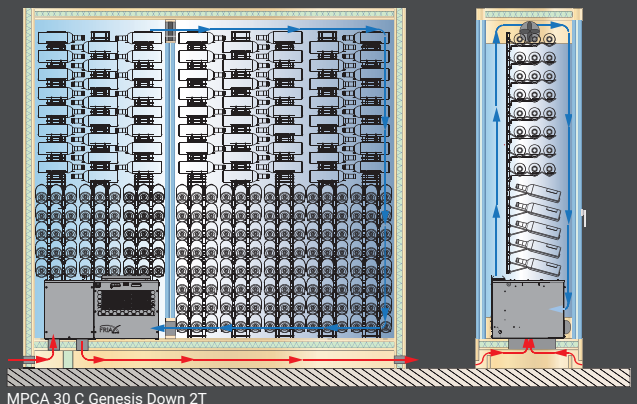

MPCA 30 C Genesis Down 2T

VERSION 2 TEMPERATURES

Le MPCA permet de combiner dans un même meuble une cave de jour pour la mise en température des vins blancs et des Champagnes (+6°C) et de contrôler une deuxième zone en cave de service pour les vins rouges (+16°C) ou en cave de garde (+12°C) pour tous les vins.

Le MPCA 2T se place dans la zone la plus froide. Le kit de ventilation **KBT2** raccordé au 2ème régulateur du MPCA assure le passage de l'air de la zone la plus froide vers la zone la plus chaude.

Pour tous les modèles l'éclairage de l'armoire peut être actionné par la télécommande sans fil du climatiseur. Tous les modèles CC sont équipés d'un double système d'évaporation des condensats.
Le raccordement à une vidange est tout de même possible.

ARMOIRE MPCA - Description

Genesis
Froid seul

- Montage au travers du mur/armoire
- Carrosserie peinture époxy noire
- **CWR** (Cold water recycling)
- Indicateurs de fonctionnement et d'alarmes en façade
- Sectionneur
- Ventilateurs basse consommation EC à vitesse variable
- **KPC** Régulation de la pression de condensation
- **RSF** télécommande sans fil
- Affichage de la température et des différentes fonctions de l'appareil
- Bac d'évacuation des condensats CC (chaud + électrique)
- Fluide R290

Vintage
Froid - Humidification

- Montage au travers du mur/armoire
- Carrosserie peinture époxy noire
- **CWR** (Cold water recycling)
- Indicateurs de fonctionnement et d'alarmes en façade
- Sectionneur
- Ventilateurs basse consommation EC à vitesse variable
- **KPC** Régulation de la pression de condensation
- **RSF** télécommande sans fil
- Affichage de la température, de l'humidité et des différentes fonctions de l'appareil
- **KHGR%** Humidificateur intégré
- Bac d'évacuation des condensats CC (chaud + électrique)
- Fluide R290

Dimensions

Monobloc MPCA 20 et 30 **Finition UP**

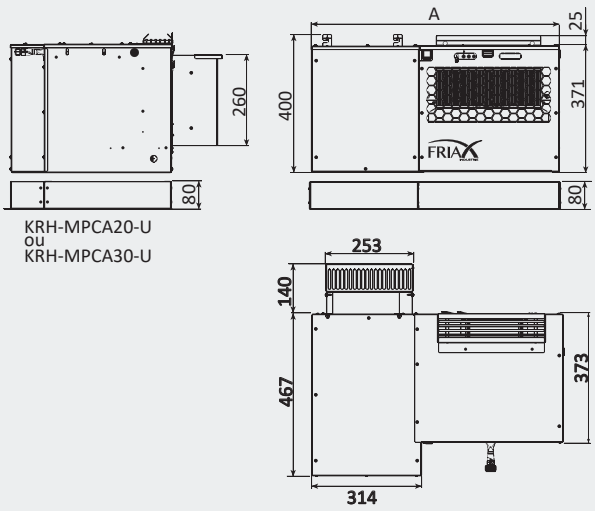

Monobloc MPCA 20 et 30 **Finition DOWN**

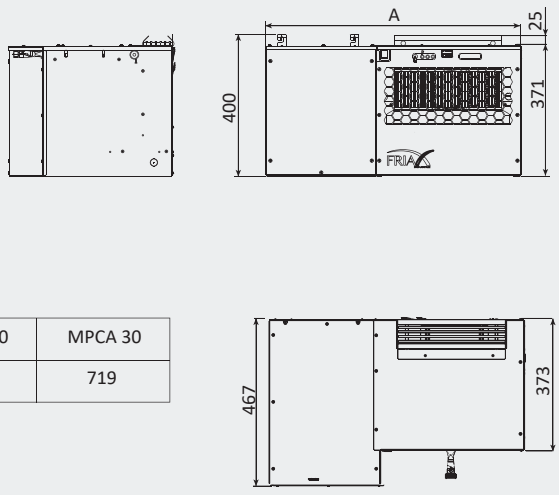

	MPCA 20	MPCA 30
A	578	719

Des espaces caves sur mesure

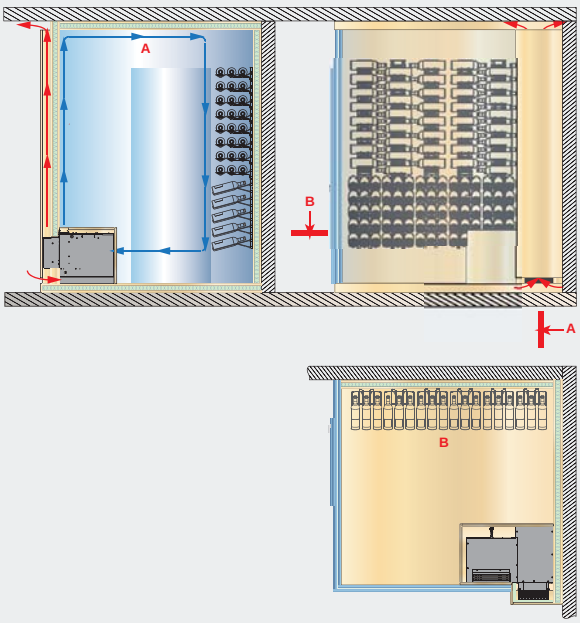

Installer un espace cave climatisé dans un living room ou une pièce de loisir devient relativement simple avec le **MPCA**. Autonome, il se pose dans la pièce et se branche sur une prise de courant.
Pas d'autre raccordement à prévoir pour les modèles Genesis. Le kit réhausse **KRH** évite la réalisation d'une plinthe en surélevant le MPCA pour faciliter la circulation d'air sous le groupe. Sans bruit, dans une ambiance parfaitement contrôlée vos vins seront à l'abris pour longtemps.

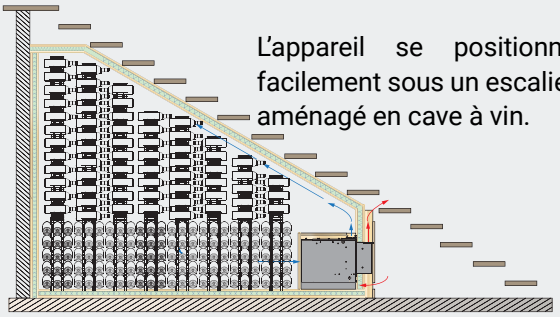

L'appareil se positionne facilement sous un escalier aménagé en cave à vin.

ARMOIRE MPCA

Caractéristiques techniques

	MPCA	20	30
Puissance frigo. +6°C / +12°C | 28°C ext	W	460/680	620/800
Réglage de la température	°C	6 -16	6 -16
	MPCA	20	30
Tension	50Hz	230V/1+T	230V/1+T
Intensité absorbée	A max	5	5.8
	MPCA	20	30
Débit d'air dans la cave	m3/h	210	240
Température extérieur d'utilisation	C°	28	28
Débit d'air exterieur	m3/h	250	320
Poids net	kg	45	47
Couleur carrosserie		Noir	Noir
Fluide Frigorigène		R290	R290
TARIFS - Monobloc MPCA Soufflage condenseur vers le haut - UP			
GENESIS	*Code article*	***MPCA20 CC GN U***	***MPCA30 CC GN U***
GENESIS bi-température	*Code article*	***MPCA20 CC GN U 2T***	***MPCA30 CC GN U 2T***
VINTAGE	*Code article*	***MPCA20 CC VT U***	***MPCA30 CC VT U***
VINTAGE bi-température	*Code article*	***MPCA20 CC VT U 2T***	***MPCA30 CC VT U 2T***
TARIFS - Monobloc MPCA Soufflage condenseur vers le bas - DOWN			
GENESIS	*Code article*	***MPCA20 CC GN D***	***MPCA30 CC GN D***
GENESIS bi-température	*Code article*	***MPCA20 CC GN D 2T***	***MPCA30 CC GN D 2T***
VINTAGE	*Code article*	***MPCA20 CC VT D***	***MPCA30 CC VT D***
VINTAGE bi-température	*Code article*	***MPCA20 CC VT D 2T***	***MPCA30 CC VT D 2T***

Accessoires

Code	*Description*	*Infos*	*Compatibilité*	
			Genesis	*Vintage*
KLPWSECU	Kit de raccordement sécurisé pour humidificateur	p53		X
KLPR20	Kit rallonge 20m pour humidificateur	p53		X
KB2T	Kit ventilation Bi-Température MPCA	p54	X	X
KRH-MPCA20-U	Kit rehausse MPCA 20 UP pour reprise d'air sur l'arrière	p54	X	X
KRH-MPCA30-U	Kit rehausse MPCA 30 UP pour reprise d'air sur l'arrière	p54	X	X
PR60010256	Minigaine ABS Coude 90° Horizontal (60x200)	p55	X	X
PR60010257	Minigaine ABS longueur 1m (60x200)	p55	X	X
PR60010261	Minigaine ABS Bride Fixation (60x200)	p55	X	X
PR60010263	Minigaine ABS Coude 90° vertical (60x200)	p55	X	X
KWSP-I	Kit WineSupervisor I Version Modbus	p55	X	X
KWSP-III	Kit WineSupervisor III Version connectée	p55	X	X

Configurations d'armoires sur mesure

MPCA 20

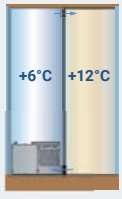

2 portes de 600 mm
3 faces vitrées
2 températures

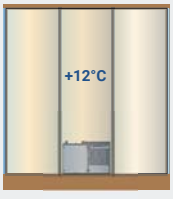

3 portes de 600 mm
3 faces vitrées

2 portes de 600 mm
4 faces vitrées

MPCA 30

2 portes de 800 mm
4 faces vitrées

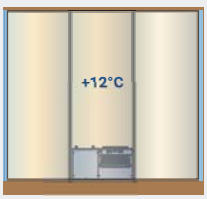

3 portes de 800 mm
3 faces vitrées

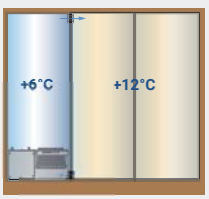

3 portes de 800 mm
1 face vitrée
2 températures

LES SPLITS SYSTEM

Des appareils pour répondre à toutes les architectures de cave

Les splits system Friax se composent :

- D'un groupe de condensation dont la conception et les dimensions peuvent varier suivant les puissances et le mode de condensation choisi (à air ou à eau).
- D'un ou de plusieurs évaporateurs adaptés à chaque géométrie de lieux.
- D'une régulation intégrée ou non à l'évaporateur suivant le modèle retenu.
- D'une télécommande sans fil.

Groupes de condensation p 30

Caractéristiques différentes en fonction du modèle.

Mural EVX p 34

Le split system mural EVX s'insère facilement dans le décor de votre cave.

Plafonnier EVPL p 38

Le split system plafonnier EVPL couvre une large plage d'utilisation avec 2 appellations et 6 puissances disponibles.

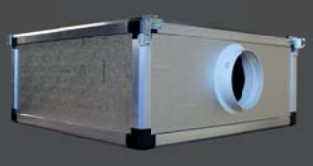

Gainable EVG/EVI p 42

La configuration des splits system EVG/EVI permet de les cacher totalement du regard pour ne voir plus que les bouteilles.

Armoire EVA p 46

Le split system EVA laisse libre cours à votre créativité en s'intégrant facilement dans les armoires sur mesure que vous imaginez.

Groupes de Condensation

Les groupes de condensation des splits system Friax se déclinent en 3 versions différentes suivant la taille et l'utilisation demandée :

- Les groupes **GCG** pour les splits à condensation à air de taille 30 à 48. Possibilité de groupe gainé avec le kit **KFG-GCG**.
- Les groupes **GC** pour les splits à condensation à air de taille 82 à 230.
- Les groupes **W** pour les splits à condensation à eau de taille 30 à 230.

Les groupes à condensation à air GCG 30 à 48

Les groupes **GCG** des splits 30 à 48 se composent d'une batterie micro-channel, d'une ventilation centrifuge à commutation électronique (EC) pilotée par une régulation de pression de condensation **KPC** permettant d'optimiser le fonctionnement du système frigorifique été comme hiver.
Les groupes sont équipés d'un réservoir et d'une ligne liquide avec déshydrateur et voyant. Des vannes flares avec schraeder sont prévues pour le raccordement et la mise en service. Les groupes sont préchargés en fluide.

Le compresseur est équipé d'une résistance de carter régulée **RC** pour assurer sa protection lorsque le split travaille en mode chauffage. Le raccordement se fait sur un coffret électrique étanche.
Le support mural et les plots anti-vibratiles sont inclus.

Groupe GCG + kit KFG-GCG

SPC 30 et 48

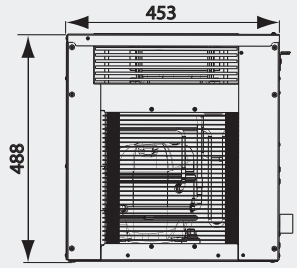

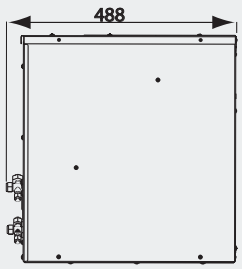

KFG-GCG

Les groupes Friax sont livrés avec des plots antivibratiles et un support pour une installation sur un mur ou une cloison.
Un Kit Bas Niveau Sonore **BNS** peut être fournis pour réduire le niveau sonore du groupe.
Pour des installations à l'intérieur d'un local technique, les groupes de tailles 30 et 48 peuvent être gainés avec le kit façade **KFG-GCG** et certains accessoires (voir tarif des splits).

Tableaux de sélection de gaines pour utilisation du kit KFG-GCG

Sélectionnez le type de gaine à utiliser pour le gainage des groupes SPC 30 et 48.
La couleur au point d'intersection entre le nombre de coudes et la longueur totale de gaine permet de déterminer le type de gaine à utiliser.

Longueur de gaine (Soufflage + reprise)

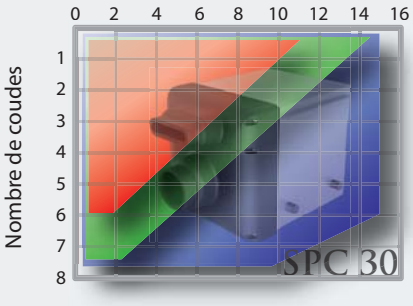

Longueur de gaine (Soufflage + reprise)

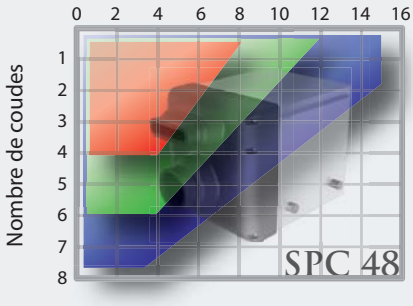

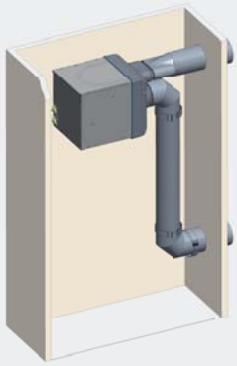

Gaine souple isolée laine de verre ø160 (**KGS160**)

Gaine semi-rigide polyéthylène ø160 (**KGR160**)

Gaine souple isolée laine de verre ø200 (**KGS200**) ou
Gaine semi-rigide polyéthylène ø180 (**KGR180**)

Caractéristiques Techniques

Groupe GCG 30-48	SPC	30	48
Puissance Frigorifique	W	780	1100
Tension	50Hz	230 V/1+T	230 V/1+T
Intensité absorbée	A	3.3	4.2
Débit d'air	m3/h	225	335
Niveau de pression sonore à 5m sans BNS	db	40	44
Niveau de pression sonore à 5m avec BNS	db	37	41
Raccordement gaz aspiration (Flare)	Φ	3/8"	3/8"
Raccordement gaz liquide (Flare)	Φ	1/4"	1/4"
Poids net	Kg	36	38
Couleur carrosserie		RAL7035	RAL7035
Fluide frigorigène		R134A	R134A
Préchargé pour	m	6	6

Les groupes à condensation à air GC 82 à 230

Les splits de taille 82 à 230 à condensation à air sont équipés de groupes **GC**.
Les groupes **GC** se composent d'un châssis en tôle galvanisé et d'une carrosserie revêtue d'une peinture EPOXY gris clair (RAL7035) prévue pour une installation extérieure.

Ils sont équipés d'un réservoir, d'une ligne liquide avec déshydrateur et voyant. Des vannes flares sont prévues pour le raccordement frigorifique.

La sécurité du groupe est assurée par des pressostats haute et basse pression à cartouche. Une régulation de pression de condensation **KPC** permet le bon fonctionnement du système frigorifique été comme hiver.

Le compresseur reçoit une résistance de carter régulée **RC** pour assurer sa protection lorsque le split Friax travaille en mode chauffage. Le raccordement électrique se fait sur un coffret électrique étanche. Les groupes de condensation sont préchargés en fluide frigorigène.

Les groupes sont fournis avec des plots antivibratiles et un support mural. L'isolation acoustique du groupe peut être renforcée avec un kit **BNS** (voir tarifs des splits).

SPC 82 et 122

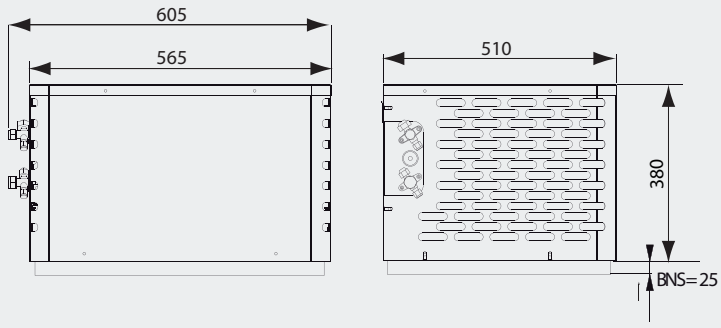

SPC 170 et 230

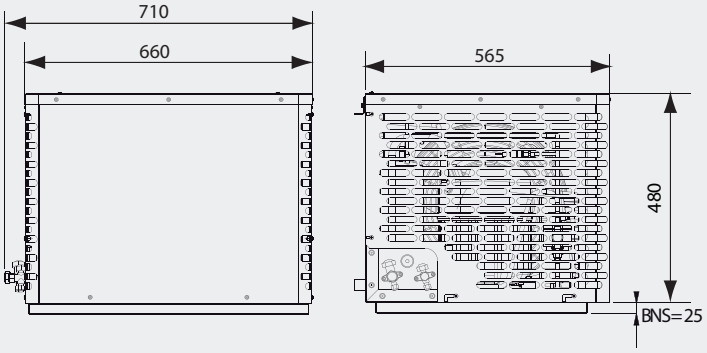

Caractéristiques Techniques

Groupe GC 82-230	SPC	82	122	170	230
Puissance Frigorifique	W	1550	2200	2900	3500
Tension	50Hz	230 V/1+T	230 V/1+T	230 V/1+T	230 V/1+T
Intensité absorbée	A	4.6	6	8	10
Débit d'air	m3/h	1130	980	1700	1700
Niveau de pression sonore à 5m sans BNS	db	44	44	51	51
Niveau de pression sonore à 5m avec BNS	db	41	41	48	48
Raccordement gaz aspiration (Flare)	Φ	3/8"	1/2"	5/8"	5/8"
Raccordement gaz liquide (Flare)	Φ	1/4"	1/4"	3/8"	3/8"
Poids net	Kg	54	57	63	63
Couleur carrosserie		RAL7035	RAL7035	RAL7035	RAL7035
Fluide frigorigène		R452A	R452A	R452A	R452A
Préchargé pour	m	6	6	6	6

Les groupes à condensation à eau W 30 à 230

Les splits de taille 30 à 230 à condensation à eau sont équipés de groupes **W**.
Les groupes **W** se composent d'un châssis en tôle galvanisé et d'une carrosserie revêtue d'une peinture EPOXY gris clair (RAL7035).
Ils s'installent à l'abris du gel à l'intérieur. Ils ne sont pas isolés et ne doivent pas être posés dans la cave.

Ils sont équipés d'une ligne liquide avec déshydrateur et voyant. Des vannes flares sont prévues pour le raccordement frigorifique. La sécurité du groupe est assurée par des pressostats haute et basse pression à cartouche **HBP**. La régulation de pression de condensation est assurée par une vanne à eau pressostatique **VEP** à régler lors de la mise en service de l'appareil. Elle assure le bon fonctionnement du système frigorifique été comme hiver.

Le raccordement électrique se fait sur un coffret électrique étanche. Les groupes de condensation sont préchargés en fluide frigorigène.
Les groupes sont fournis avec des plots antivibratiles et un support mural. L'isolation acoustique du groupe peut être renforcée avec un kit **BNS** (voir tarifs des splits).

SPC 30 à 230

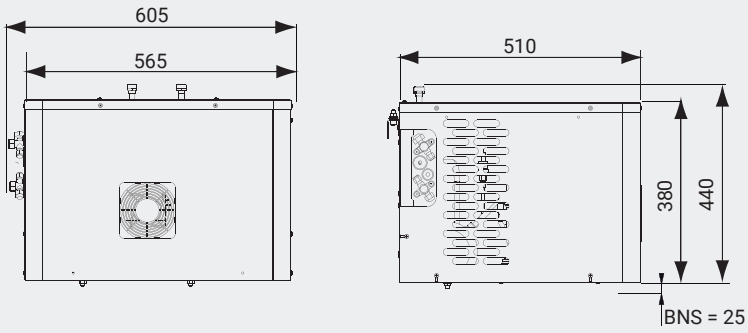

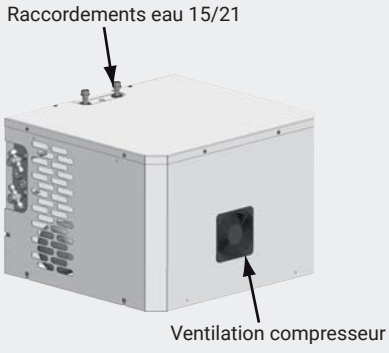

Les groupes à eau doivent être installés dans un local supérieure à 0°C.

Caractéristiques Techniques

Groupe W 30 - 230	SPC	30	48	82	122	170	230
Puissance Frigorifique	W	780	1100	1550	2200	2900	3500
Tension	50Hz	230 V/1+T	230 V/1+T	230 V/1+T	230 V/1+T	230 V/1+T	230 V/1+T
Intensité absorbée	A	2.4	3.3	3.7	4.6	6.4	8.20
Puissance absorbée	W	384	527	785	961	1277	1797
Niveau de pression sonore à 5m Groupe W	db	37	40	40	40	47	47
Raccordement gaz aspiration (Flare)	Φ	3/8"	3/8"	3/8"	1/2"	5/8"	5/8"
Raccordement gaz liquide (Flare)	Φ	1/4"	1/4"	1/4"	1/4"	3/8"	3/8"
Raccordement eau sur W	Φ	2 x 1/2" M	2 x 1/2" M	2 x 1/2" M	2 x 1/2" M	2 x 1/2" M	2 x 1/2" M
Poids net	Kg	36	38	54	57	63	63
Couleur carrosserie		RAL7035	RAL7035	RAL7035	RAL7035	RAL7035	RAL7035
Fluide frigorigène		R134A	R134A	R452A	R452A	R452A	R452A
Préchargé pour	m	6	6	6	6	6	6

MURAL EVX

Les évaporateurs des splits EVX se positionnent contre le mur de la cave. La carte de régulation intégrée dans l'évaporateur permet un raccordement direct du groupe sans passer par un boitier de connection.

Le design et la couleur bronze de l'évaporateur lui permettent une bonne intégration dans des ensembles de rangement bois.

Appellation Genesis

C'est la solution idéale pour les caves trop chaudes. La climatisation ramène l'ambiance à la température optimale de garde. Pour des pièces ni trop humides, ni trop sèches, l'humidité est stabilisée dans la bonne plage à l'aide du procédé Cold Water Recycling (**CWR**).

Appellation Vintage

C'est la solution la plus complète. Sur les **EVX** elle assure les fonctions de climatisation, de chauffage et d'humidification de la cave. Optimisés pour des caves trop sèches, ces modèles sont équipés du système **HGR%**. Il permet de remonter l'humidité sans apport de chaleur et ne nécessite pas d'eau déminéralisée ou d'adoucisseur.
L'utilisation d'un kit **KLPWSECU** facilitera et sécurisera le raccordement sur l'eau.

Télécommande RSF

C'est la solution la plus simple pour accéder au contrôle de sa climatisation de cave. Avec la télécommande sans fil **RSF** à radio fréquence, plus de problème de distance, le signal passe au travers des murs. Vous pouvez contrôler votre cave jusque dans votre cuisine. Sur les modèles Vintage, elle affiche la température et l'humidité.

WineSupervisor

C'est la solution connectée. Quelque soit votre environnement, Friax propose la solution pour rester en permanence connecté à votre cave. Par l'intermédiaire du kit **KWSP-I** vous vous connectez à la supervision ou la domotique de votre maison au travers d'un protocole Modbus. La solution **KWSP-III** permet d'obtenir toutes les informations de la cave à l'aide d'une tablette ou d'un smartphone.

MURAL EVX

La solution split mural

Les évaporateurs EVX s'intègrent discrètement dans le décor de la cave et au milieu des bouteilles en se fixant simplement au mur.

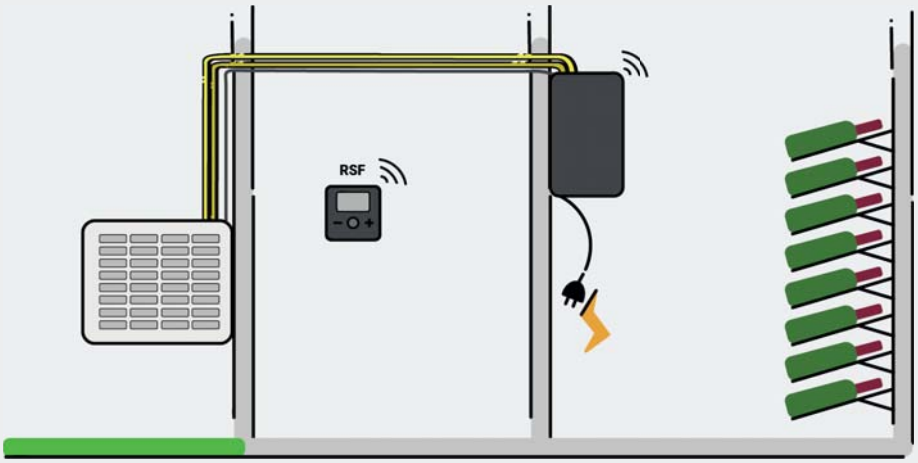

MURAL EVX - Description

Evaporateur Genesis

Froid seul

- Montage mural dans la cave
- Carrosserie peinture époxy noire
- Façades aluminium couleur bronze
- Raccordement frigorifique Flare extérieur
- Détendeur thermostatique inox
- **CWR** (Cold water recycling)
- Indicateurs de fonctionnement et d'alarmes en façade
- Sectionneur
- Coffret électrique split intégré
- Ventilation EC à vitesse variable
- RSF télécommande sans fil
- Affichage de la température et des différentes fonctions de l'appareil
- Livré sous pression d'Azote

Evaporateur Vintage

Froid – Chauffage – Humidification

- Montage mural dans la cave
- Carrosserie peinture époxy noire
- Façades aluminium couleur bronze
- Raccordement frigorifique Flare extérieur
- Détendeur thermostatique inox
- **CWR** (Cold water recycling)
- Indicateurs de fonctionnement et d'alarmes en façade
- Sectionneur
- Coffret électrique split intégré
- Ventilation EC à vitesse variable
- **RSF** télécommande sans fil
- Affichage de la température, de l'humidité et des différentes fonctions de l'appareil
- **KCH** chauffage intégré
- **KHGR%** humidificateur intégré
- Livré sous pression d'Azote

Dimensions évaporateur EVX

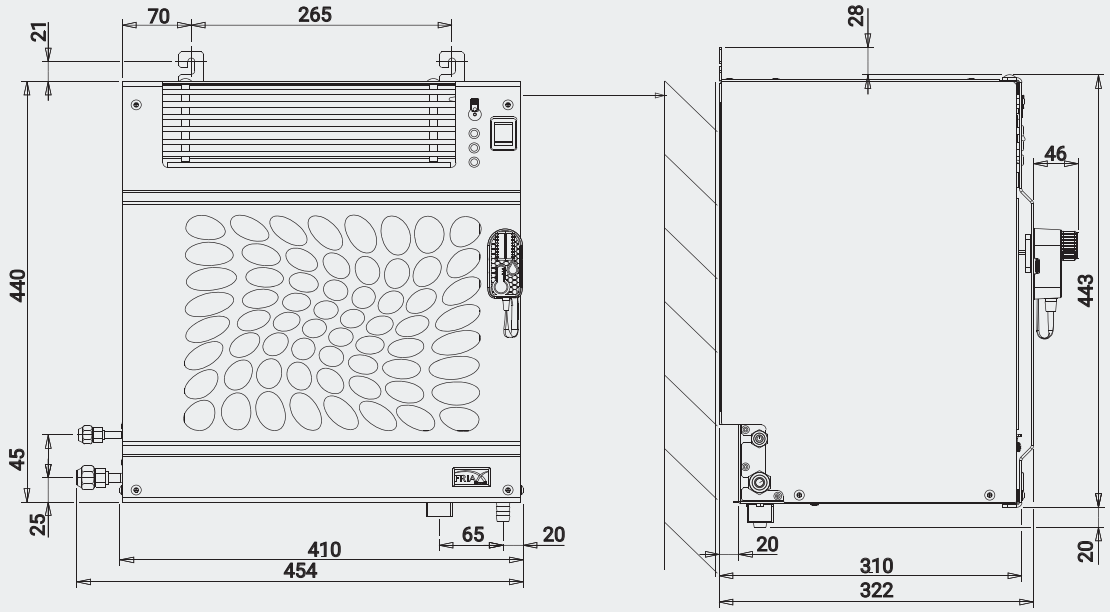

MURAL EVX

Caractéristiques Techniques

Split Mural EVX	SPC	30	48
Puissance Frigo. 12°C / 32°C ext.	W	780	1100
Puissance Chauffage sur Vintage	W	800	800
Caractéristiques évporateur EVX	SPC	30	48
Tension	50Hz	230 V / 1+T	230 V / 1+T
Intensité absorbée froid	A max	0.8	0.8
Intensité absorbée chaud	A max	4.3	4.3
Ventilateur	Nombre	1	1
Débit d'air	mh/3	225	335
Raccordement gaz aspiration (Flare)	Φ	3/8"	3/8"
Raccordement liquide (Flare)	Φ	1/4"	1/4"
Poids net	kg	17	18
Couleur carrosserie		Noir/Bronze	Noir/Bronze
Fluide Frigorigène		R134A	R134A
Groupe de condensation à air	Type	GCG30	GCG48
Groupe de condensation à eau	Type	W30	W48
Tarifs public HT - Split condensation à air			
GENESIS	*Code article*	***SPC30 EVX GN***	***SPC48 EVX GN***
VINTAGE	*Code article*	***SPC30 EVX VT***	***SPC48 EVX VT***
Tarifs public HT - Split condensation à eau			
GENESIS	*Code article*	***SPC30 WEVX GN***	***SPC48 WEVX GN***
VINTAGE	*Code article*	***SPC30 WEVX VT***	***SPC48 WEVX VT***

Accessoires

Code	*Description*	*Infos*	*Compatibilité*		
			Genesis	*Vintage*	
KLPWSECU	Kit de raccordement sécurisé pour humidificateur	p53		X	
KLPR20	Kit rallonge 20m pour humidificateur	p53		X	
KPR	Pompe de relevage	p53	X	X	
BNS 30-48	Kit Bas Niveau Sonore pour SPC 30 à 48	p53	X	X	
KFG-GCG	Kit façade gainable pour groupe GCG	p54	X	X	
KWSP-I	Kit WineSupervisor I Version Modbus	p55	X	X	
KWSP-III	Kit WineSupervisor III Version connectée	p55	X	X	

Sélection rapide

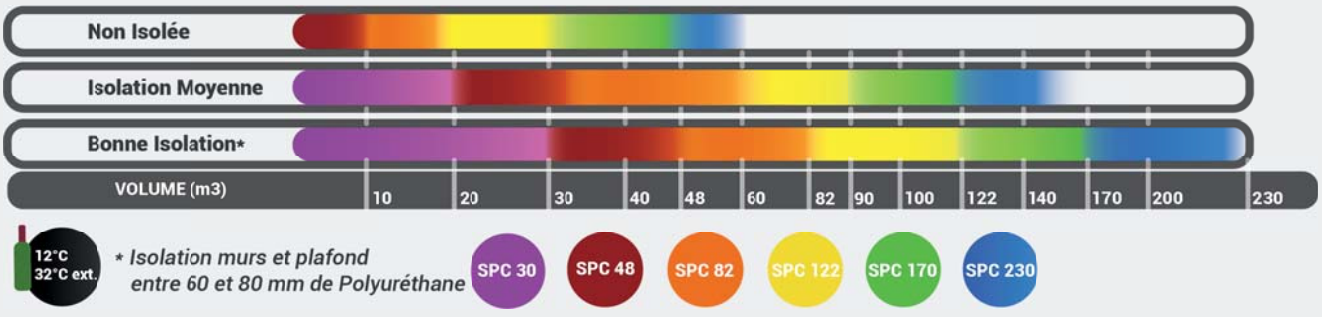

AVERTISSEMENT

Les sélections présentées ne sont données qu'à titre indicatif et ne peuvent en aucun cas remplacer un bilan thermique qui prendra en compte l'ensemble des paramètres liés à la cave.

PLAFONNIER EVPL

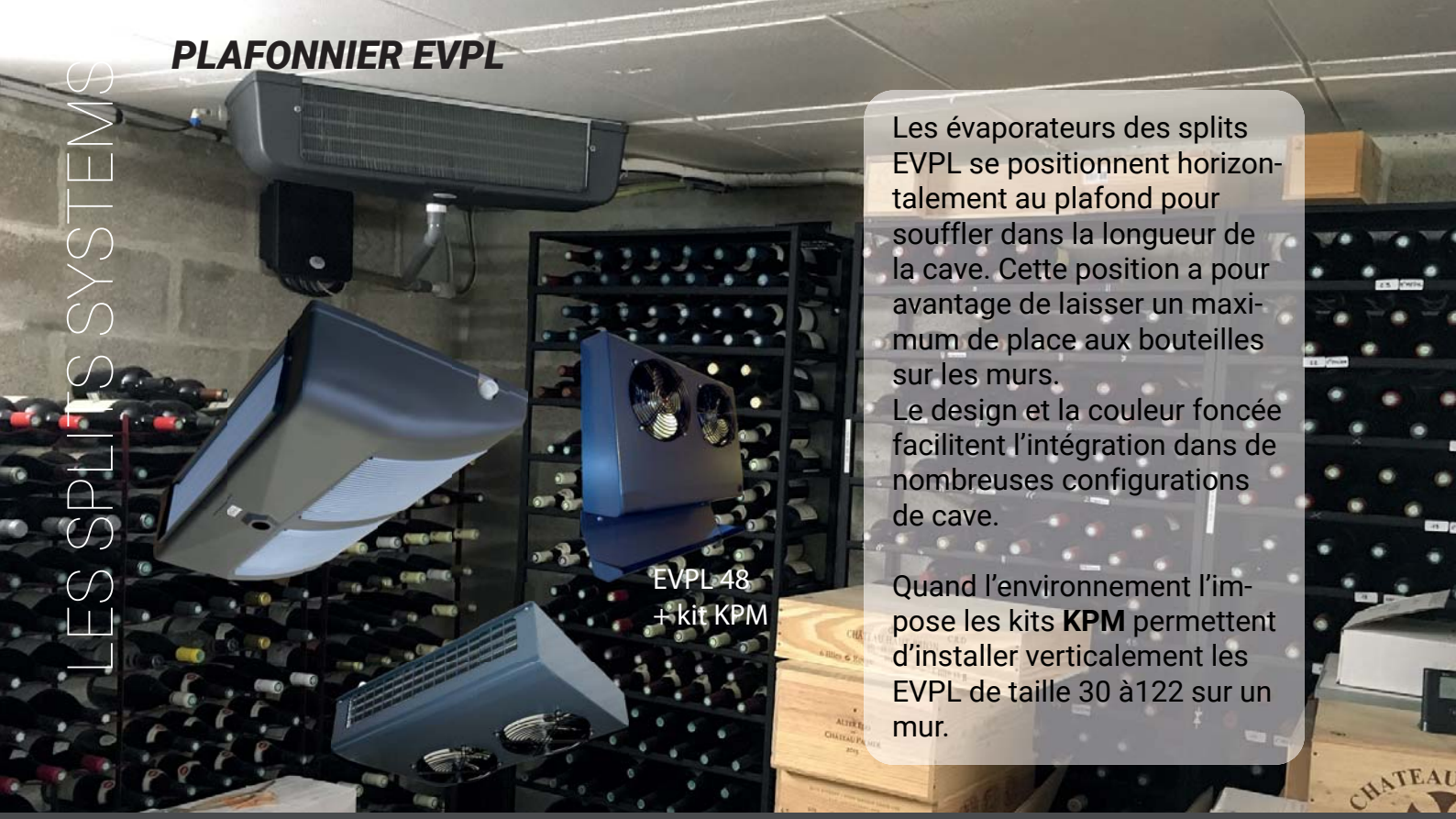

Les évaporateurs des splits EVPL se positionnent horizontalement au plafond pour souffler dans la longueur de la cave. Cette position a pour avantage de laisser un maximum de place aux bouteilles sur les murs.
Le design et la couleur foncée facilitent l'intégration dans de nombreuses configurations de cave.

Quand l'environnement l'impose les kits **KPM** permettent d'installer verticalement les EVPL de taille 30 à122 sur un mur.

Appellation Genesis

C'est la solution idéale pour les caves trop chaudes. La climatisation ramène l'ambiance à la température optimale de garde. Pour des pièces ni trop humides, ni trop sèches, l'humidité est stabilisée dans la bonne plage à l'aide du procédé Cold Water Recycling (**CWR**).

Appellation Vintage

C'est la solution la plus complète. Sur les **EVPL** elle assure les fonctions de climatisation, de chauffage et d'humidification de la cave. Optimisés pour des caves trop sèches, ces modèles sont équipés du système **HGR%**. Il permet de remonter l'humidité sans apport de chaleur et ne nécessite pas d'eau déminéralisée ou d'adoucisseur.
L'utilisation d'un kit **KLPWSECU** facilitera et sécurisera le raccordement sur l'eau.

Télécommande RSF

C'est la solution la plus simple pour accéder au contrôle de sa climatisation de cave. Avec la télécommande sans fil **RSF** à radio fréquence, plus de problème de distance, le signal passe au travers des murs. Vous pouvez contrôler votre cave jusque dans votre cuisine. Sur les modèles Vintage, elle affiche la température et l'humidité.

WineSupervisor

C'est la solution connectée. Quelque soit votre environnement, Friax propose la solution pour rester en permanence connecté à votre cave. Par l'intermédiaire du kit **KWSP-I** vous vous connectez à la supervision ou la domotique de votre maison au travers d'un protocole Modbus. La solution **KWSP-III** permet d'obtenir toutes les informations de la cave à l'aide d'une tablette ou d'un smartphone.

PLAFONNIER EVPL

La solution Split Plafonnier

Les évaporateurs EVPL s'intègrent facilement au plafond de toutes les caves. La large plage de puissance de la gamme permet de climatiser de grands volumes sans jamais compromettre le confort de l'utilisateur.

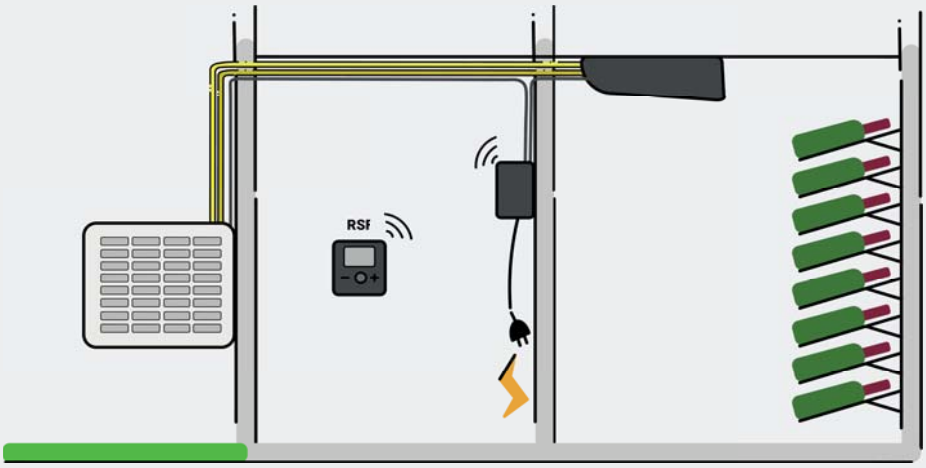

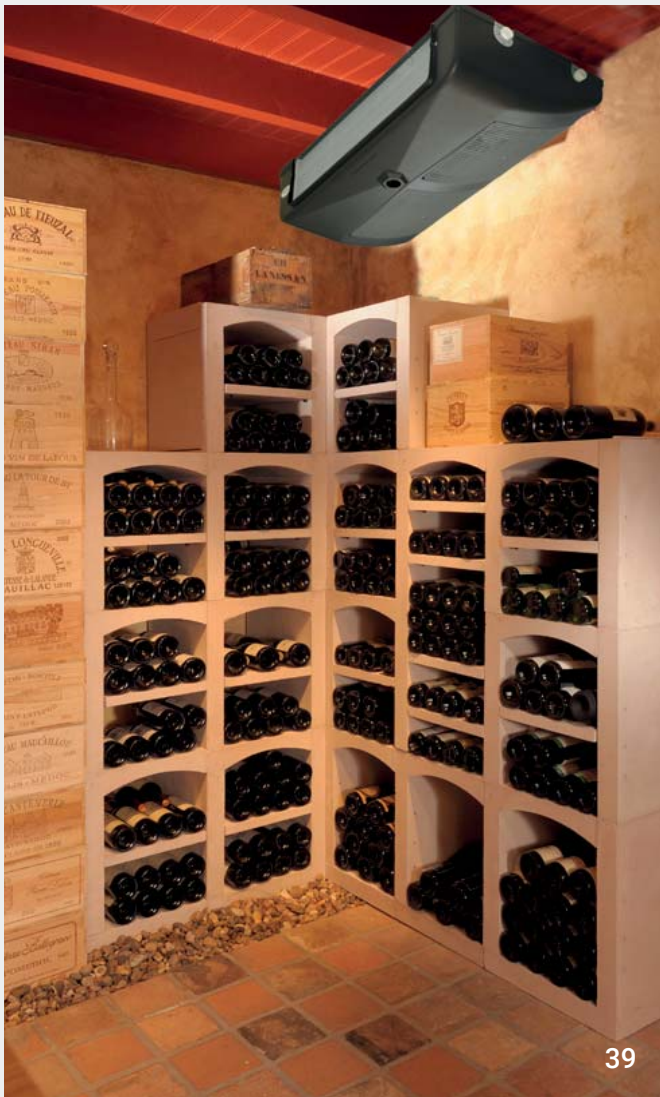

PLAFONNIER EVPL - Description

Evaporateur Genesis
Froid seul

- Montage plafonnier dans la cave
- Carrosserie aluminium laqué pour les modèles 30 et 48 et ABS recyclable pour les modèles 82 au 230
- Couleur RAL7024
- Raccordement frigorifique Flare
- Détendeur thermostatique inox
- **CWR** (Cold water recycling)
- Boitier de raccordement ABS
- **RSF** télécommande sans fil
- Affichage de la température et des différentes fonctions de l'appareil
- **PDO** électrovanne Pump Down sur modèles 170 et 230
- Livré sous pression d'Azote

Evaporateur Vintage
Froid – Chauffage – Humidification

- Montage plafonnier dans la cave
- Carrosserie aluminium laqué pour les modèles 30 et 48 et ABS recyclable pour les modèles 82 au 230
- Raccordement frigorifique Flare
- Détendeur thermostatique inox
- **CWR** (Cold water recycling)
  Boitier de raccordement ABS
- **RSF** télécommande sans fil
- Affichage de la température, de l'humidité et des différentes fonctions de l'appareil
- **PDO** électrovanne Pump Down sur modèles 170 et 230
- **KCH** chauffage intégré
- **KHGR%** humidificateur intégré
- Livré sous pression d'Azote

Dimensions évaporateurs EVPL

SPC 30

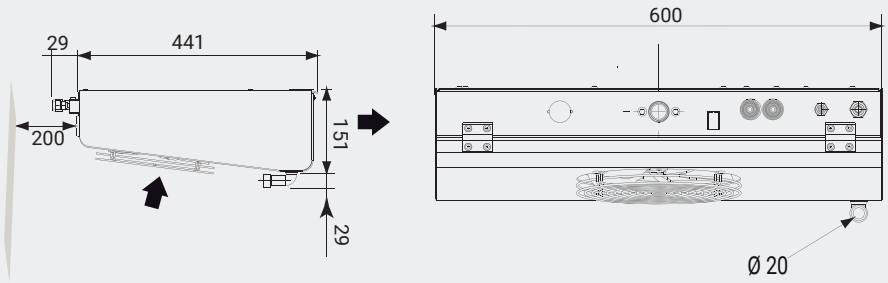

SPC 48

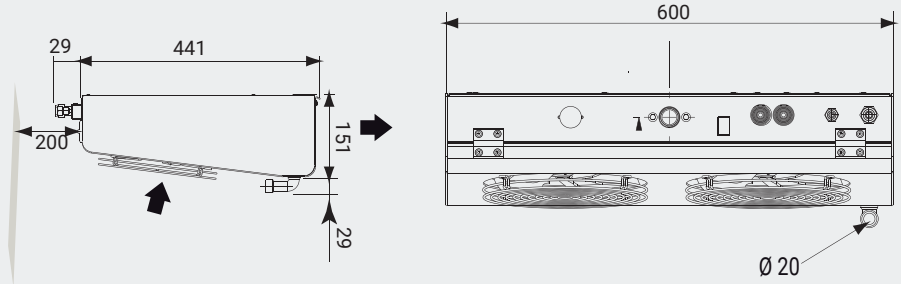

Boitier de raccordement

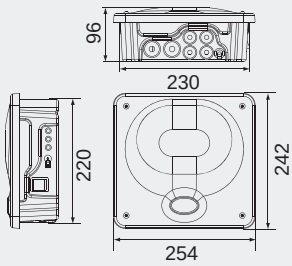

SPC 82* - 122* - 170 - 230*****

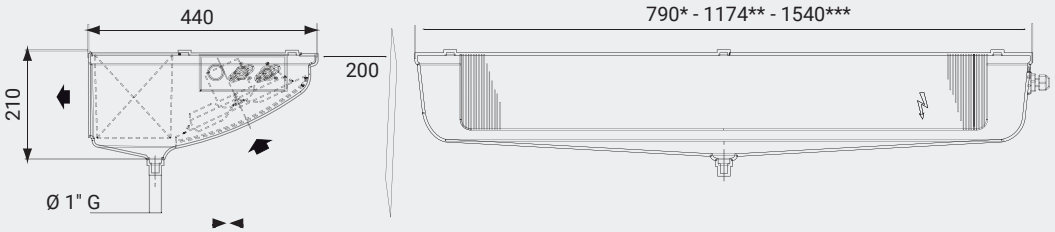

PLAFONNIER EVPL

Caractéristiques Techniques

Split plafonnier EVPL	SPC	30	48	82	122	170	230
Puissance Frigo. 12°C / 32°C ext.	W	780	1100	1550	2200	2900	3500
Puissance Chauffage sur Vintage	W	850	850	850	1000	1600	2000
Caractéristiques évaporateur EVPL	SPC	30	48	82	122	170	230
Tension	50Hz	230 V/1+T	230 V/1+T	230 V/1+T	230 V/1+T	230 V/1+T	230 V/1+T
Intensité absorbée froid	A max	0.3	0.6	0.6	0.6	1	1.2
Intensité absorbée chaud	A max	3.9	4.1	4.3	5	8	10
Ventilateur	Nombre	1 x 200	2 x 200	2 x 200	2 x 200	3 x 200	4 x 200
Débit d'air	m3/h	280	590	650	580	870	1160
Raccordement gaz aspiration (Flare)	Φ	3/8"	3/8"	3/8"	1/2"	5/8"	5/8"
Raccordement liquide (Flare)	Φ	1/4"	1/4"	1/4"	1/4"	3/8"	3/8"
Poids net	Kg	11.5	13	12.5	13.5	18	23
Couleur carrosserie		Anthracite	Anthracite	Anthracite	Anthracite	Anthracite	Anthracite
Fluide frigorigène		R134A	R134A	R452A	R452A	R452A	R452A
Groupe de condensation à air	Type	GCG30	GCG48	GC82	GC122	GC170	GC230
Groupe de condensation à eau	Type	W30	W48	W82	W122	W170	W230

TARIFS - Split Plafonnier EVPL condensation à air							
GENESIS	*Code article*	***SPC30 EVPL GN***	***SPC48 EVPL GN***	***SPC82 EVPL GN***	***SPC122 EVPL GN***	***SPC170 EVPL GN***	***SPC230 EVPL GN***
VINTAGE	*Code article*	***SPC30 EVPL VT***	***SPC48 EVPL VT***	***SPC82 EVPL VT***	***SPC122 EVPL VT***	***SPC170 EVPL VT***	***SPC230 EVPL VT***
TARIFS - Split Plafonnier EVPL condensation à eau							
GENESIS	*Code article*	***SPC30 WEVPL GN***	***SPC48 WEVPL GN***	***SPC82 WEVPL GN***	***SPC122 WEVPL GN***	***SPC170 WEVPL GN***	***SPC230 WEVPL GN***
VINTAGE	*Code article*	***SPC30 WEVPL VT***	***SPC48 EVPL VT***	***SPC82 WEVPL VT***	***SPC122 WEVPL VT***	***SPC170 WEVPL VT***	***SPC230 WEVPL VT***

Accessoires

Code	*Description*	*Infos*	*Compatibilité*	
			Genesis	*Vintage*
KLPWSECU	Kit de raccordement sécurisé pour humidificateur	p53		X
KLPR20	Kit rallonge 20m pour humidificateur	p53		X
KPR	Pompe de relevage	p53	X	X
KPM2V	Kit de pose murale pour évaporateurs 30 à 48	p54	X	X
KPM82-122	Kit de pose murale pour évaporateurs 82 à 122	p54	X	X
BNS 30-48	Kit Bas Niveau Sonore pour SPC 30 à 48	p53	X	X
BNS 82-122	Kit Bas Niveau Sonore pour SPC 82 à 122	p53	X	X
BNS 170-230	Kit Bas Niveau Sonore pour SPC 170 à 230	p53	X	X
KFG-GCG	Kit façade gainable pour groupe GCG	p54	X	X
KWSP-I	Kit WineSupervisor I Version Modbus	p55	X	X
KWSP-III	Kit WineSupervisor III Version connectée	p55	X	X

Sélection rapide

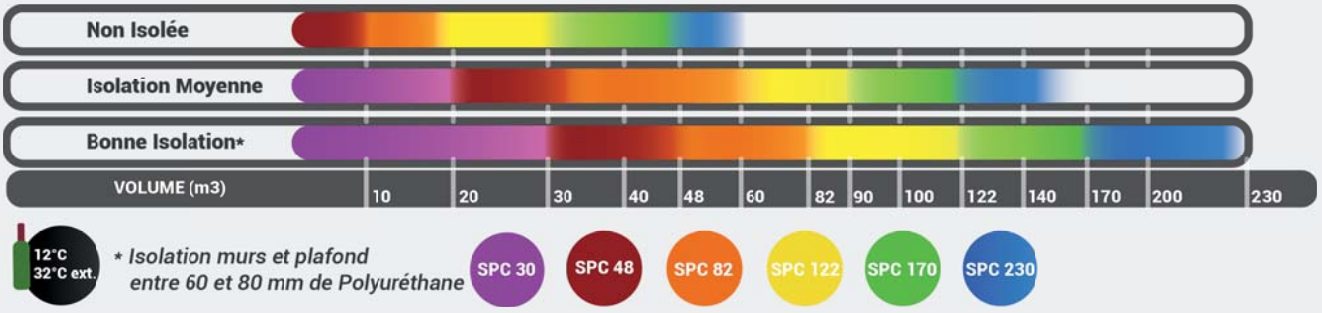

AVERTISSEMENT

Les sélections présentées ne sont données qu'à titre indicatif et ne peuvent en aucun cas remplacer un bilan thermique qui prendra en compte l'ensemble des paramètres liés à la cave.

GAINABLE EVG / EVI

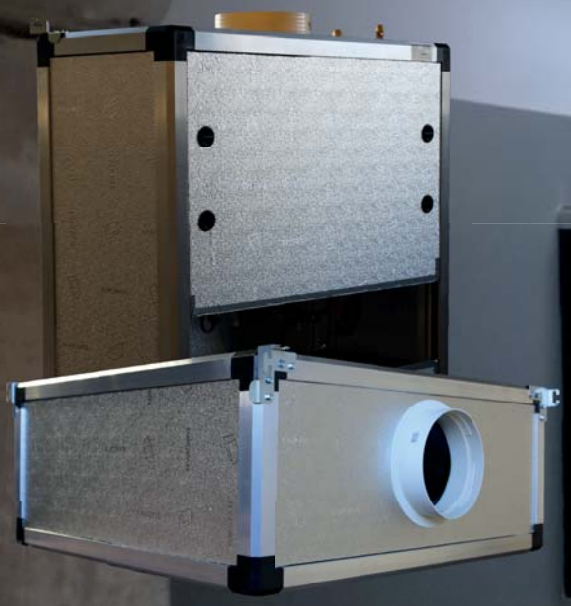

Le confort discret des gainables…
Les évaporateurs des splits gainables plafonniers EVG et consoles EVI s'intègrent facilement à l'intérieur ou à l'extérieur des espaces ou l'esthétique est privilégié.

Ce type de climatiseur invisible et silencieux apportera un confort supplémentaire dans la cave grâce à son unité intérieure prévue pour être installée avec un réseau de gaine. La variété de dimensions et les nombreuses possibilités d'implantations facilite leur intégration dans des espaces de styles différents.

Appellation Genesis

C'est la solution idéale pour les caves trop chaudes. La climatisation ramène l'ambiance à la température optimale de garde. Pour des pièces ni trop humides, ni trop sèches, l'humidité est stabilisée dans la bonne plage à l'aide du procédé Cold Water Recycling (**CWR**).

Appellation Vintage

C'est la solution la plus complète. Sur les **EVG** et **EVI** elle assure les fonctions de climatisation, de chauffage et d'humidification de la cave. Optimisés pour des caves trop sèches, ces modèles sont équipés du système **HGR%**. Il permet de remonter l'humidité sans apport de chaleur et ne nécessite pas d'eau déminéralisée ou d'adoucisseur.
L'utilisation d'un kit **KLPWSECU** facilitera et sécurisera le raccordement sur l'eau.

Télécommande RSF

C'est la solution la plus simple pour accéder au contrôle de sa climatisation de cave. Avec la télécommande sans fil **RSF** à radio fréquence, plus de problème de distance, le signal passe au travers des murs. Vous pouvez contrôler votre cave jusque dans votre cuisine. Sur les modèles Vintage, elle affiche la température et l'humidité.

WineSupervisor

C'est la solution connectée. Quelque soit votre environnement, Friax propose la solution pour rester en permanence connecté à votre cave. Par l'intermédiaire du kit **KWSP-I** vous vous connectez à la supervision ou la domotique de votre maison au travers d'un protocole Modbus. La solution **KWSP-III** permet d'obtenir toutes les informations de la cave à l'aide d'une tablette ou d'un smartphone.

GAINABLE EVG / EVI - Possibilités d'installation

Les évaporateurs EVG et EVI se fondent dans l'environnement de la cave : ils sont invisibles et silencieux ! La large plage de puissance de la gamme permet de climatiser de grands volumes sans jamais compromettre le confort de l'utilisateur.

EVG

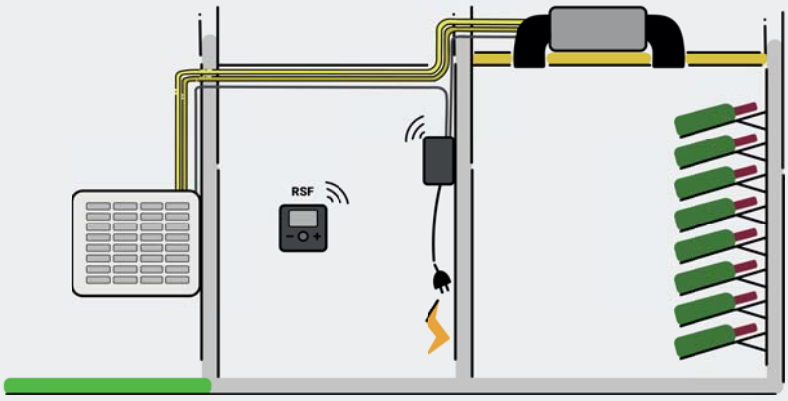

EVI-IN (préciser la position à la commande)

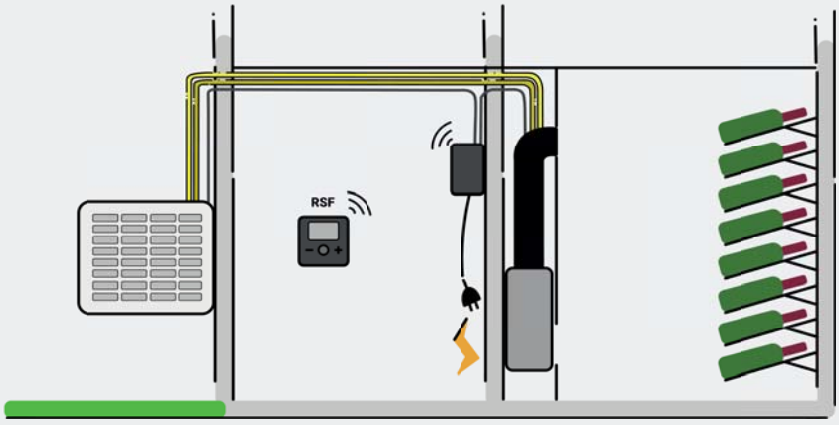

EVI-OUT (préciser la position à la commande)

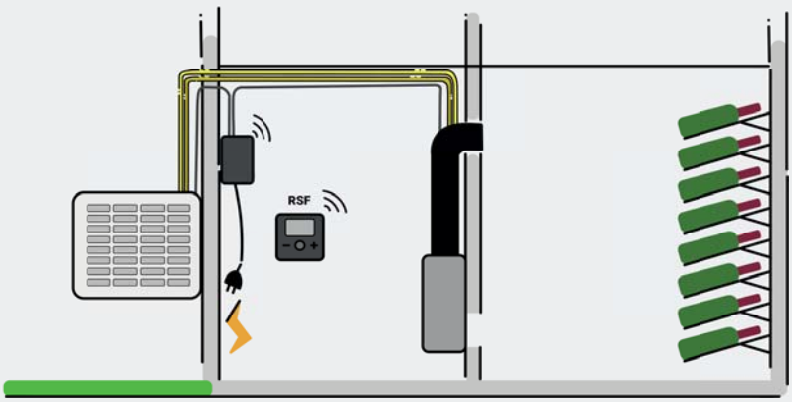

GAINABLE EVG / EVI - Description

Evaporateur Genesis

Froid seul

- Chassis aluminium à rupture de pont thermique
- Panneaux polyuréthane aluminisé
- Détendeur thermostatique inox
- **CWR** (Cold water recycling)
- Ventilation à vitesse variable
- **RSF** télécommande sans fil
- Affichage de la température et des différentes fonctions de l'appareil
- Livré sous pression d'Azote

Evaporateur Vintage

Froid – Chauffage – Humidification

- Chassis aluminium à rupture de pont thermique
- Panneaux polyuréthane aluminisé
- Détendeur thermostatique inox
- **CWR** (Cold water recycling)
- Ventilation à vitesse variable
- **RSF** télécommande sans fil
- Affichage de la température, de l'humidité et des différentes fonctions de l'appareil
- **KCH** chauffage intégré
- **KHGR%** humidificateur intégré
- Livré sous pression d'Azote

Dimensions évaporateurs EVG

SPC 30 - 48 EVG

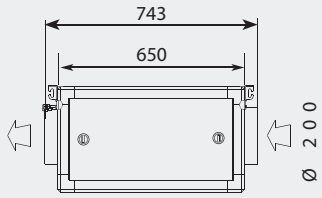

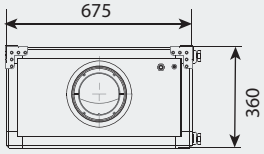

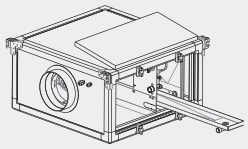

SPC 82 - 122 EVG

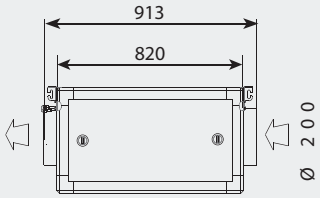

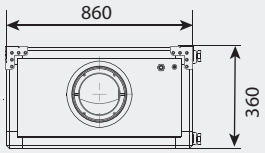

SPC 170*- 230** EVG

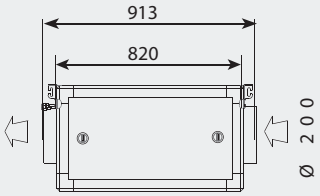

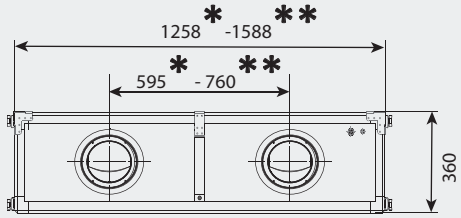

Boitier de raccordement

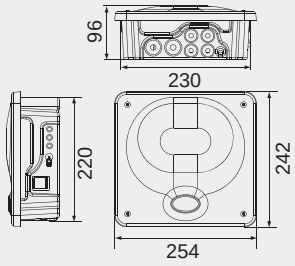

Dimensions évaporateurs EVI

SPC 30 - 48 EVI

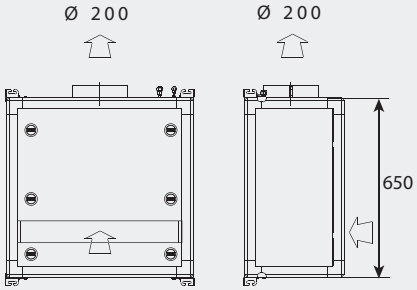

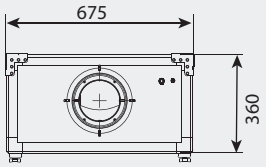

SPC 82 - 122 EVI

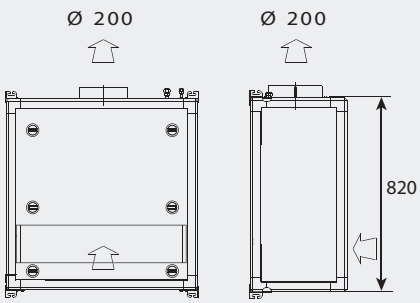

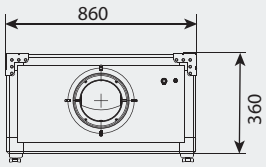

SPC 170* - 230** EVI

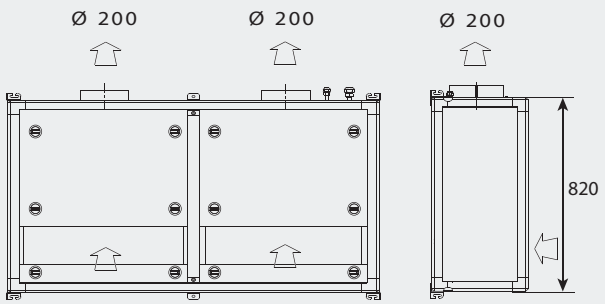

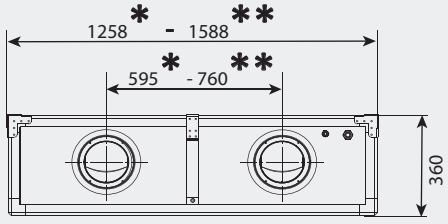

GAINABLE EVG / EVI

Caractéristiques techniques

Splits gainables EVG/EVI	SPC	30	48	82	122	170	230
Puissance Frigo. 12°C / 32°C ext.	W	780	1100	1550	2200	2900	3500
Puissance Chauffage sur Vintage	W	800	800	850	1000	1600	2000
Caractéristiques évaporateurs EVG/EVI	SPC	30	48	82	122	170	230
Tension	50Hz	230 V/1+T	230 V/1+T	230 V/1+T	230 V/1+T	230 V/1+T	230 V/1+T
Intensité absorbée froid	A max	1.4	1.4	1.4	1.4	2.9	2.9
Intensité absorbée chaud	A max	4.9	4.9	5.1	5.8	10	11.7
Ventilateur	Nombre	1	1	1	1	2	2
Débit d'air	m3/h	260	350	650	580	870	1100
Raccordement gaz aspiration (Flare)	Φ	3/8"	3/8"	3/8"	1/2"	5/8"	5/8"
Raccordement gaz liquide (Flare)	Φ	1/4"	1/4"	1/4"	1/4"	3/8"	3/8"
Poids net	Kg	26	26	32	36	48	56
Couleur carrosserie		Aluminium	Aluminium	Aluminium	Aluminium	Aluminium	Aluminium
Fluide frigorigène		R134A	R134A	R452A	R452A	R452A	R452A
Groupe de condensation à air	Type	GCG30	GCG48	GC82	GC122	GC170	GC230
Groupe de condensation à eau	Type	W30	W48	W82	W122	W170	W230

TARIFS - Evaporateur Horizontal EVG condensation à air							
GENESIS	*Code article*	***SPC30 EVG GN***	***SPC48 EVG GN***	***SPC82 EVG GN***	***SPC122 EVG GN***	***SPC170 EVG GN***	***SPC230 EVG GN***
VINTAGE	*Code article*	***SPC30 EVG VT***	***SPC48 EVG VT***	***SPC82 EVG VT***	***SPC122 EVG VT***	***SPC170 EVG VT***	***SPC230 EVG VT***
TARIFS - Evaporateur Vertical EVI condensation à air							
GENESIS	*Code article*	***SPC30 EVI GN***	***SPC48 EVI GN***	***SPC82 EVI GN***	***SPC122 EVI GN***	***SPC170 EVI GN***	***SPC230 EVI GN***
VINTAGE	*Code article*	***SPC30 EVI VT***	***SPC48 EVI VT***	***SPC82 EVI VT***	***SPC122 EVI VT***	***SPC170 EVI VT***	***SPC230 EVI VT***
TARIFS - Evaporateur Horizontal EVG condensation à eau							
GENESIS	*Code article*	***SPC30 WEVG GN***	***SPC48 WEVG GN***	***SPC82 WEVG GN***	***SPC122 WEVG GN***	***SPC170 WEVG GN***	***SPC230 WEVG GN***
VINTAGE	*Code article*	***SPC30 WEVG VT***	***SPC48 WEVG VT***	***SPC82 WEVG VT***	***SPC122 WEVG VT***	***SPC170 WEVG VT***	***SPC230 WEVG VT***
TARIFS - Evaporateur Vertical EVI condensation à eau							
GENESIS	*Code article*	***SPC30 WEVI GN***	***SPC48 WEVI GN***	***SPC82 WEVI GN***	***SPC122 WEVI GN***	***SPC170 WEVI GN***	***SPC230 WEVI GN***
VINTAGE	*Code article*	***SPC30 WEVI VT***	***SPC48 WEVI VT***	***SPC82 WEVI VT***	***SPC122 WEVI VT***	***SPC170 WEVI VT***	***SPC1230 WEVI VT***

Accessoires

Code	*Description*	*Infos*	*Compatibilité*	
			Genesis	*Vintage*
KLPWSECU	Kit de raccordement sécurisé pour humidificateur	p53		X
KLPR20	Kit rallonge 20m pour humidificateur	p53		X
KPR	Pompe de relevage	p53	X	X
BNS 30-48	Kit Bas Niveau Sonore pour SPC 30 à 48	p53	X	X
BNS 82-122	Kit Bas Niveau Sonore pour SPC 82 à 122	p53	X	X
BNS 170-230	Kit Bas Niveau Sonore pour SPC 170 à 230	p53	X	X
KFG-GCG	Kit façade gainable pour groupe GCG	p54	X	X
KWSP-I	Kit WineSupervisor I Version Modbus	p55	X	X
KWSP-III	Kit WineSupervisor III Version connectée	p55	X	X

Sélection rapide

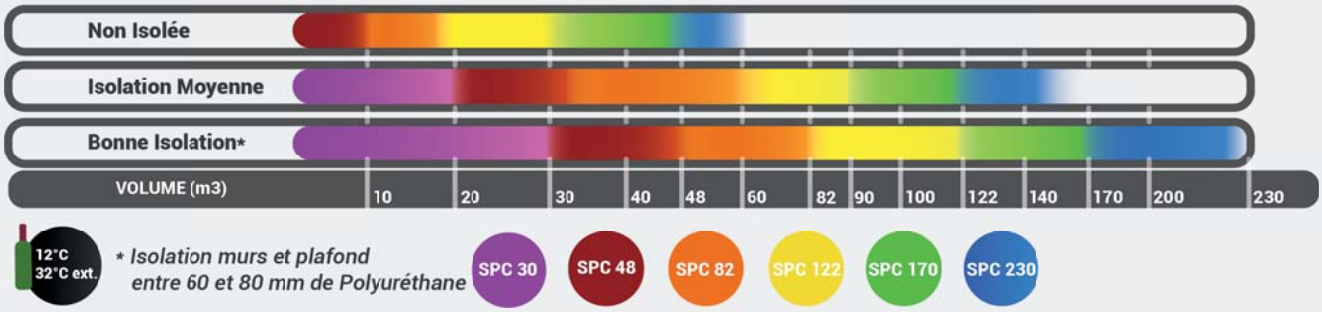

AVERTISSEMENT

Les sélections présentées ne sont données qu'à titre indicatif et ne peuvent en aucun cas remplacer un bilan thermique qui prendra en compte l'ensemble des paramètres liés à la cave.

ARMOIRE EVA

Les évaporateurs des splits EVA ont été développés spécialement pour équiper vos armoires sur mesure. Ces appareils répondent à la tendance actuelle, en restauration et chez le particulier, de présenter des bouteilles de vin sur de grandes surfaces de mur sans empiéter de façon importante dans la pièce d'exposition. De cette manière les amateurs de vins éclairés peuvent profiter au maximum de leur collection.

Les évaporateurs EVA se fondent dans l'atmosphère de vos armoires et de vos pièces à vivre ! Les splits system Friax reposent sur les technologies silencieuses les plus modernes et les moins gourmandes en énergie. Une fois installés dans la cave, vous les oublierez...

Appellation Genesis

C'est la solution idéale pour les caves et les armoires à vin sur mesure trop chaudes. La climatisation ramène l'ambiance à la température optimale de garde. Pour des armoires ouvertes régulièrement qui ne restent ni trop humides, ni trop sèches, l'humidité est stabilisée dans la bonne plage à l'aide du procédé Cold Water Recycling (**CWR**).

Appellation Vintage

C'est la solution la plus complète. Sur les **EVA** elle assure les fonctions de climatisation et d'humidification de la cave ou de l'armoire à vin sur mesure. Optimisés pour des caves trop sèches, ces modèles sont équipés du système **HGR%**.
Il permet de remonter l'humidité sans apport de chaleur et ne nécessite pas d'eau déminéralisée ou d'adoucisseur.
L'utilisation d'un kit **KLPWSECU** facilitera et sécurisera le raccordement sur l'eau.

Télécommande RSF

C'est la solution la plus simple pour accéder au contrôle de sa climatisation de cave. Avec la télécommande sans fil **RSF** à radio fréquence, plus de problème de distance, le signal passe au travers des murs. Vous pouvez contrôler votre cave jusque dans votre cuisine. Sur les modèles Vintage, elle affiche la température et l'humidité.

WineSupervisor

C'est la solution connectée. Quelque soit votre environnement, Friax propose la solution pour rester en permanence connecté à votre cave. Par l'intermédiaire du kit **KWSP-I** vous vous connectez à la supervision ou la domotique de votre maison au travers d'un protocole Modbus. La solution **KWSP-III** permet d'obtenir toutes les informations de la cave à l'aide d'une tablette ou d'un smartphone.

ARMOIRE EVA

Ces appareils ont été développés pour s'intégrer au mieux dans les plus petits espaces. Soyez créatif, l'EVA viendra se loger dans tous vos projets d'armoires et de vitrines.

L'evaporateur EVA carrossé en aluminium, très compact, est conçu pour se loger dans des meubles à partir d'une profondeur de 350 mm. Il est équipé d'un ventilateur EC, ce qui permet d'ajuster le débit à la perte de charge du meuble dans lequel il est implanté et cela directement avec la télécommande. Le diffuseur escamotable se retourne de 180° selon que l'appareil se positionne en plinthe ou en corniche dans l'armoire à vin. Très étroit il autorise le soufflage en double fond dans un meuble. Le bac à condensats est monté sur glissières pour faciliter le nettoyage lors des opérations de maintenance.

Possibilités d'installation

Soufflage vers le haut

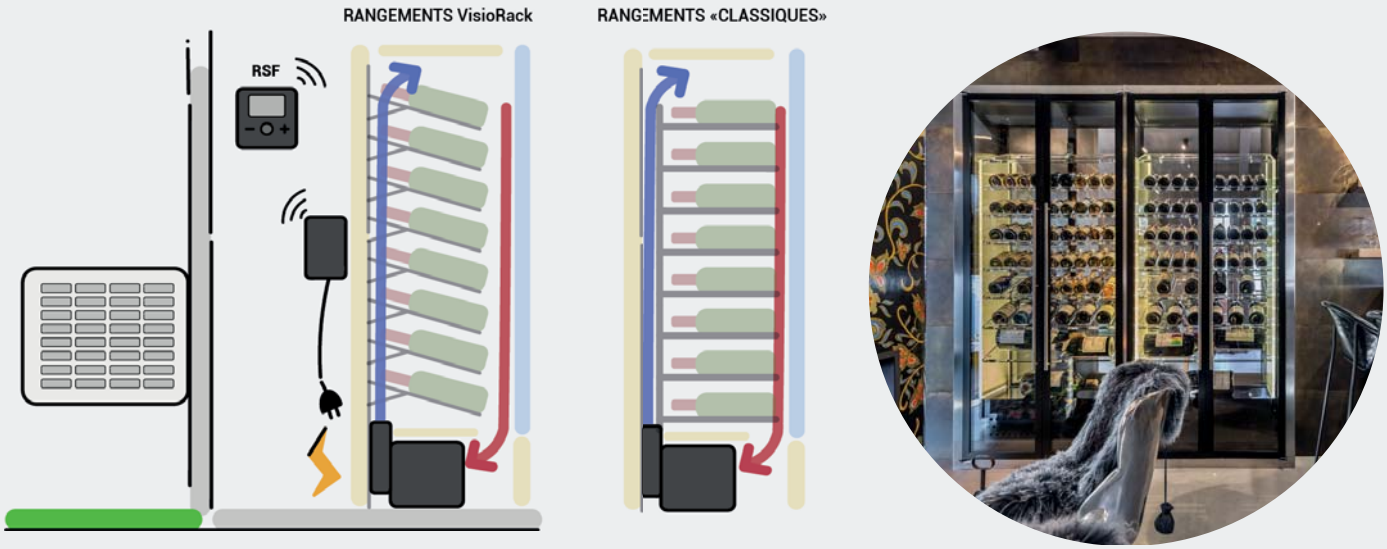

Soufflage vers le bas

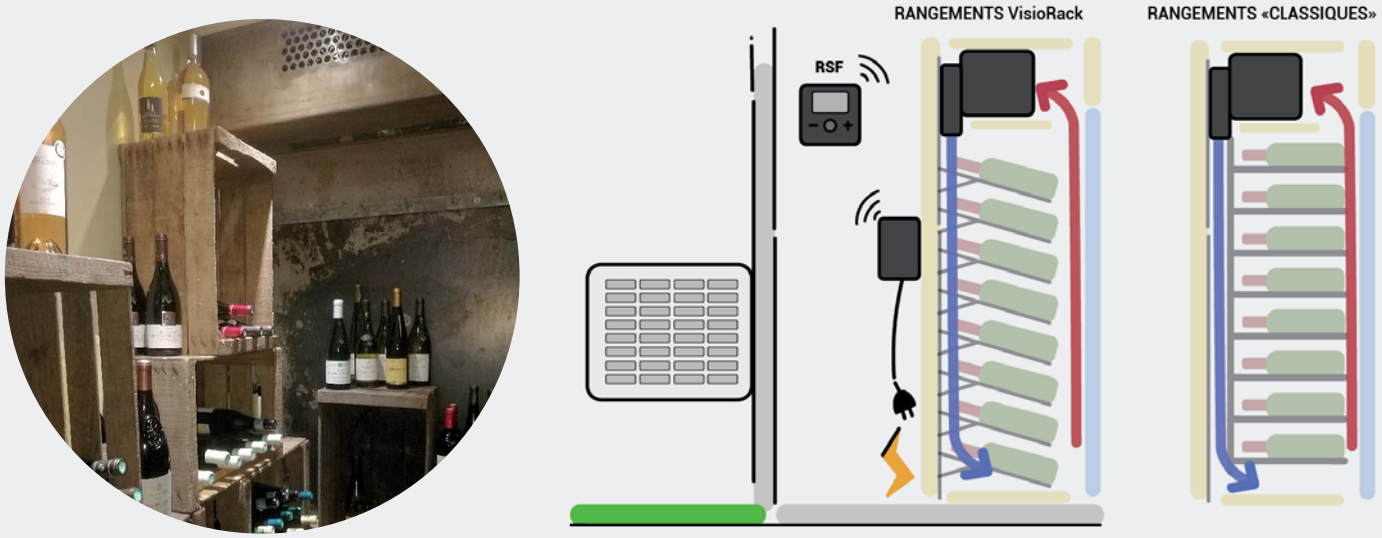

ARMOIRE EVA - Description

Evaporateur Genesis
Froid seul

- Carrosserie aluminium
- Raccordement frigorifique Flare extérieur
- Bac à condensat amovible
- Détendeur thermostatique inox
- **CWR** (Cold water recycling) stabilisation de l'hygrométrie
- Ventilation EC à vitesse variable
- **RSF** télécommande sans fil
- Affichage de la température et des différentes fonctions de l'appareil
- Diffuseur orientable haut ou bas
- Livré sous pression d'Azote

Evaporateur Vintage
Froid – Chauffage – Humidification

- Carrosserie aluminium
- Raccordement frigorifique Flare extérieur
- Bac à condensat amovible
- Détendeur thermostatique inox
- **CWR** (Cold water recycling) stabilisation de l'hygrométrie
- Ventilation EC à vitesse variable
- **RSF** télécommande sans fil
- Affichage de la température, de l'humidité et des différentes fonctions de l'appareil
- Diffuseur orientable haut ou bas
- **KHGR%** humidificateur intégré
- Livré sous presson d'Azote

Dimensions évaporateurs EVA

Evaporateurs soufflage vers le haut

SPC 30 - 48 - 82*- 122

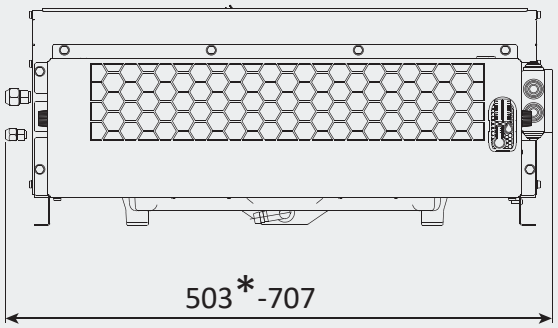

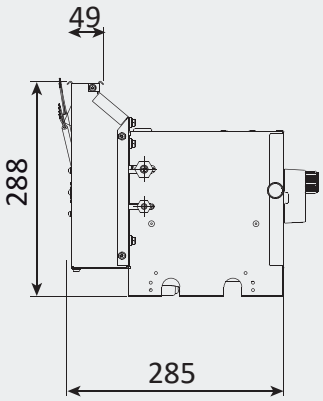

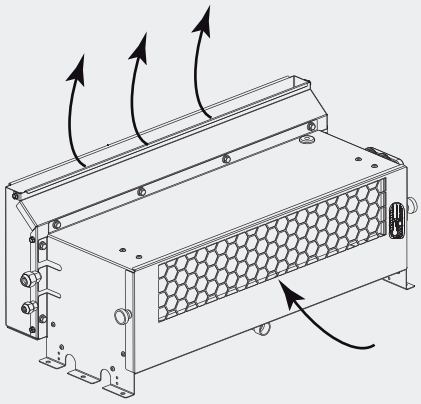

Boitier de raccordement

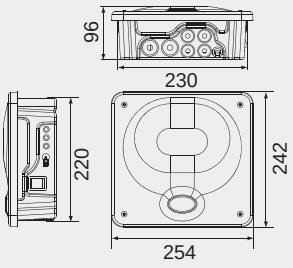

Evaporateurs soufflage vers le bas

SPC 30 - 48 - 82* - 122

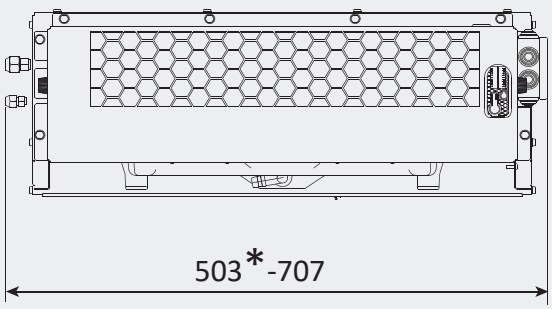

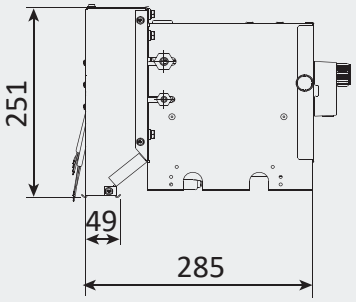

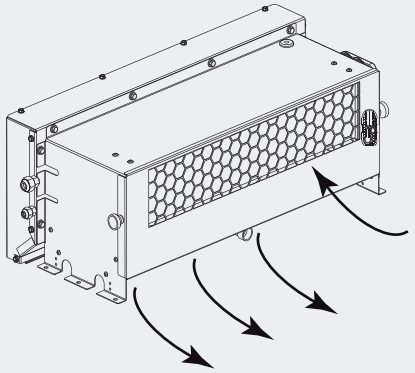

ARMOIRE EVA

Caractéristiques techniques

Slipt armoire EVA	SPC	30	48	82	122	170
Puissance Frigo. 12°C / 32°C ext.	W	780	1100	1480	2100	2900
Puissance Chauffage	W	-	-	-	-	-
Caractéristiques évaportateur EVA	SPC	30	48	82	122	170
Tension	50Hz	230 V/1+T	230 V/1+T	230 V/1+T	230 V/1+T	230 V/1+T
Intensité absorbée	A max	0.8	0.8	1.6	1.6	1.6
Évaporateur	Nombre	1	1	2	2	3
Débit d'air / Evaporateur	m3/h	300	450	2 x 300	2 x 450	3 x 370
Raccordement gaz aspiration (Flare)	Φ	3/8"	3/8"	2 x 3/8"	2 x 3/8"	3 x 3/8"
Raccordement liquide (Flare)	Φ	1/4"	1/4"	2 x 1/4"	2 x 1/4"	3 x 1/4"
Poids net	Kg	6	6	2 x 5	2 x 6	3 x 6
Couleur carrosserie		Aluminium	Aluminium	Aluminium	Aluminium	Aluminium
Fluide frigorigène		R134A	R134A	R452A	R452A	R452A
Groupe de condensation à air	Type	GCG30	CGC48	CG82	CGC122	CGC170
Groupe de condensation à eau	Type	W30	W48	W82	W122	W170

TARIFS - Split EVA condensation à air						
GENESIS	*Code article*	***SPC30 EVA GN***	***SPC48 EVA GN***	***SPC82EVA GN***	***SPC122 EVA GN***	***SPC170 EVA GN***
VINTAGE	*Code article*	***SPC30 EVA VT***	***SPC48 EVA VT***	***SPC82 EVA VT***	***SPC122 EVA VT***	***SPC170 EVA VT***
TARIFS - Split EVA condensation à eau						
GENESIS	*Code article*	***SPC30 WEVA GN***	***SPC48 WEVA GN***	***SPC82 WEVA GN***	***SPC122 WEVA GN***	***SPC170 WEVA GN***
VINTAGE	*Code article*	***SPC30 WEVA VT***	***SPC48 WEVA VT***	***SPC82 WEVA VT***	***SPC122 WEVA VT***	***SPC170 WEVA VT***

Accessoires

Code	*Description*	*Infos*	*Compatibilité*	
			Genesis	*Vintage*
KLPWSECU	Kit de raccordement sécurisé pour humidificateur	p53		X
KLPR20	Kit rallonge 20m pour humidificateur	p53		X
KPR	Pompe de relevage	p53	X	X
BNS 30-48	Kit Bas Niveau Sonore pour SPC 30 à 48	p53	X	X
BNS 82-122	Kit Bas Niveau Sonore pour SPC 82 à 122	p53	X	X
BNS 170-230	Kit Bas Niveau Sonore pour SPC 170 à 230	p53	X	X
KFG-GCG	Kit façade gainable pour groupe GCG	p54	X	X
KWSP-I	Kit WineSupervisor I Version Modbus	p55	X	X
KWSP-III	Kit WineSupervisor III Version connectée	p55	X	X

Sélection rapide

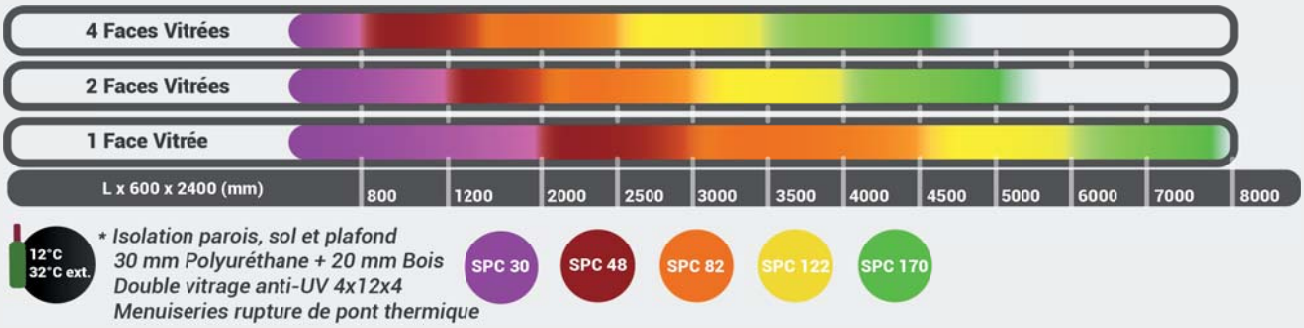

AVERTISSEMENT

Les sélections présentées ne sont données qu'à titre indicatif et ne peuvent en aucun cas remplacer un bilan thermique qui prendra en compte l'ensemble des paramètres liés à la cave.

HYGROVINO 2.4

L'humidificateur HygroVino est un véritable complément pour les caves naturellement trop sèches ou équipées d'un climatiseur sans humidificateur intégré.

Ce petit appareil au design moderne fonctionne en autonomie de tout autre système pour assurer une protection maximum de la cave à vin grâce à l'expertise Friax Industrie.

Air humidifié et filtré

Grâce à son filtre anti-microbien l'humidificateur HygroVino humidifie délicatement les caves à vin avec un air propre et sain.

Au contraire d'une technologie à ultrasons, son fonctionnement est sans risque pour la cave. L'eau n'a pas besoin d'être traitée avant utilisation.

Conception simple et durable

L'humidificateur se raccorde sur le réseau d'eau de la maison et est prêt à fonctionner. Fixé au mur ou posé sur une étagère, il maintient toujours l'humidité demandée. Aucun raccordement de vidange n'est neccessaire.

HygroVino repose sur une conception éco-responsable avec des matériaux totalement recyclables ne craignant pas la corrosion. Le principe d'humidification utilisé est peu énergivore, ne s'entartre pas et n'apporte pas de chaleur dans la cave comme les systèmes à résistances électriques.

HYGROVINO 2.4

La couleur Noir Mat de son design moderne peut être personnalisée sur demande.

L'humidificateur HygroVino fonctionne dans toutes les caves à vin. Il est le complément idéal pour faire évoluer une cave équipée d'un modèle de climatiseur Friax Genesis (= sans humidification intégrée).

Pour les caves à cigares il peut être utilisé en humidor.

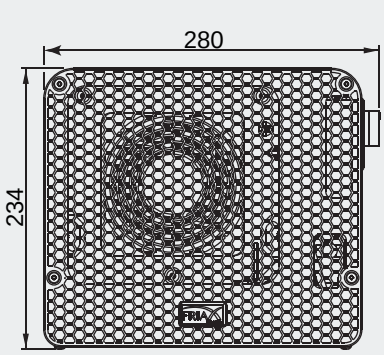

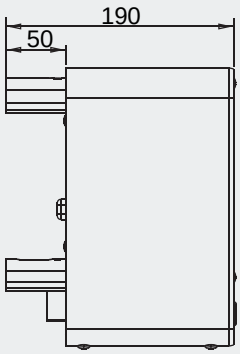

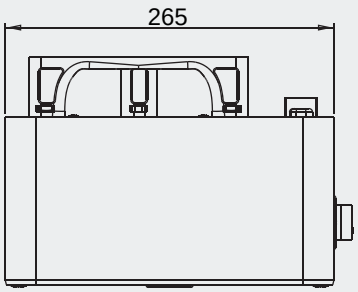

Le kit de raccordement KLPWSECU, proposé en accessoire, permet de simplifier l'installation et de limiter la pression d'eau sur l'appareil à sa valeur optimale.

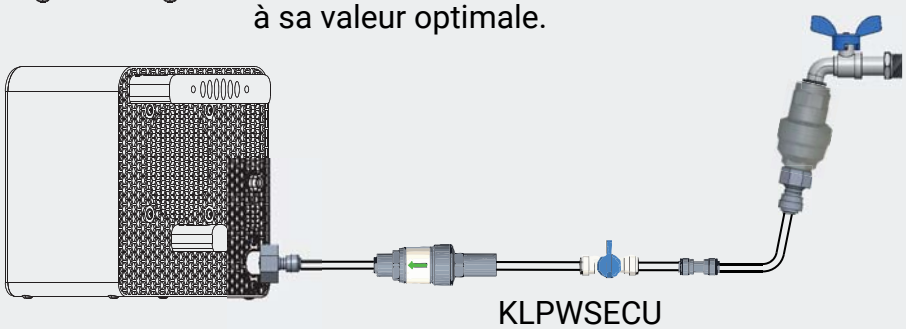

KLPWSECU

TARIFS - Humidificateur de cave à vin		
HygroVino 2.4	*Code article*	***KHGV24***

Accessoires			
Code	Description	Infos	
KLPWSECU	Kit de raccordement sécurisé pour humidificateur	p53	
KHGVRF1	Filtre de rechange	p53	
KHGVRF4	Filtre de rechange Pack de 4	p53	

LES ACCESSOIRES

Les indispensables Friax pour une installation
dans les règles de l’art

Humidification et Pompes

	Code Article	Description	Compatibilité	Genesis	Vintage
	KLPWSECU	Kit limiteur de pression avec vanne de sécutité 1/4" pour humidificateur HGR%	MPC, MPCA EVX, EVPL, EVG, EVI, EVA		●
	KLPWSECU-XJ	Kit limiteur de pression avec vanne de sécutité 1/4" pour humidificateur HGR%	H2OX MPCJ		●
	KLPR20	Kit rallonge 20m pour humidificateur HGR%	H2OX MCPJ, MPC, MPCA EVX, EVPL, EVG, EVI, EVA		●
	KPR	Kit pompe de relevage	MPC, MPCA EVX, EVPL, EVG, EVI, EVA	●	●
	KPR-XJ	Kit pompe de relevage	H2OX MPCJ	●	●
	KHGVRF1	Filtre de rechange	HygroVino 2.4	-	-
	KHGVRF4	Filtre de rechange Pack de 4	HygroVino 2.4	-	-
	KNET075	Pulvérisateur nettoyant fongicide bactéricide 0,75l clim cave	H2OX MCPJ, MPC, MPCA EVX, EVPL, EVG, EVI, EVA	●	●

Acoustique

	Code Article	Description	Compatibilité	Genesis	Vintage
	BNS-30-48	Kit bas niveau sonore pour groupe GCG 30 et 48	EVX, EVPL, EVG, EVI, EVA	●	●
	BNS-82-122	Kit bas niveau sonore pour groupe GC 82 à 122 et groupe W 30 à 230	EVPL, EVG, EVI, EVA	●	●
	BNS-170-230	Kit bas niveau sonore pour groupe GC 170 à 230	EVPL, EVG, EVI, EVA	●	●

Personnalisation

	Code Article	Description	Compatibilité	Genesis	Vintage
	KLED-XJ	Kit rétro-éclairage LED	H2OX MPCJ	●	●
	KFXJ-OR	Façade personnalisée couleur OR Miroir	H2OX MPCJ	●	●
	KFXJ-CEDRE	Façade personnalisée couleur Bois Cèdre	H2OX MPCJ	●	●

Pose et Supports

	Code Article	Description	Compatibilité	Genesis	Vintage
	KS2M	Kit support mural	H2OX MPC	●	●
	KPM2V	Kit pose murale pour bac évaporateur 30 et 48	EVPL	●	●
	KPM 82-122	Kit pose murale pour bac évaporateur 82 et 122	EVPL	●	●
	KRH-MPCA20-U	Kit rehausse MPCA 20 UP pour reprise d'air sur l'arrière	MPCA	●	●
	KRH-MPCA30-U	Kit rehausse MPCA 30 UP pour reprise d'air sur l'arrière	MPCA	●	●

Gainage et Ventilation

	Code Article	Description	Compatibilité	Genesis	Vintage
	KB2T	Kit ventilation Bi-Température pour MPCA-2T	MPCA	●	●
	KBPL300	Boitier Plenum 300x150 pour gaines Ø 160 à Ø 200	MPC EVX, EVPL, EVG, EVI, EVA	●	●
	KFG30-48	Kit façade gainable pour MPC avec rallonge de sonde	MPC	●	●
	KFG-GCG	Kit façade gainable pour groupe GCG 30 et 48	EVX, EVPL, EVG, EVI, EVA	●	●
	KGDD300	Grille double déflection pour boitier KBPL300	MPC EVX, EVPL, EVG, EVI, EVA	●	●
	KGR160-KR	Kit gaine semi-rigide Ø160 2 longueurs 1m - 2 coudes 90° 3 raccords	MPC EVX, EVPL, EVG, EVI, EVA	●	●
	KGR160-C45	Coude 45° pour gaine rigide isolée Ø160	MPC EVX, EVPL, EVG, EVI, EVA	●	●
	KGR160-C90	Coude 90° pour gaine rigide isolée Ø160	MPC EVX, EVPL, EVG, EVI, EVA	●	●
	KGR160	Gaine rigide isolée Ø160 - 1m	MPC EVX, EVPL, EVG, EVI, EVA	●	●
	KGR160-RC	Raccord pour gaine rigide isolée Ø160	MPC EVX, EVPL, EVG, EVI, EVA	●	●
	KGR160-FX	Collier de fixation pour gaine rigide isolée Ø160	MPC EVX, EVPL, EVG, EVI, EVA	●	●

Gainage et Ventilation

	Code Article	Description	Compatibilité	Genesis	Vintage
	KGR180-KR	Kit gaine semi-rigide Ø180 2 longueurs 1m - 2 coudes 90° 3 raccords - 1 réduction Ø180-200	MPC EVX, EVPL, EVG, EVI, EVA	●	●
	KGR180-KR2	Kit gaine semi-rigide Ø180 Evap.EVG 2 longueurs 1m - 2 coudes 90° 4 raccords - 2 réduction Ø180-200	EVG	●	●
	KGR180-C45	Coude 45° pour gaine rigide isolée Ø180	MPC EVX, EVPL, EVG, EVI, EVA	●	●
	KGR180-C90	Coude 90° pour gaine rigide isolée Ø180	MPC EVX, EVPL, EVG, EVI, EVA	●	●
	KGR180	Gaine Rigide isolée Ø180 - 1m	MPC EVX, EVPL, EVG, EVI, EVA	●	●
	KGR180-RC	Raccord pour gaine rigide isolée Ø180	MPC EVX, EVPL, EVG, EVI, EVA	●	●
	KGR180-FX	Collier de fixation pour gaine rigide isolée Ø180	MPC EVX, EVPL, EVG, EVI, EVA	●	●
	KGR180-R200	Réduction pour gaine rigide isolée Ø180 / 200	MPC EVX, EVPL, EVG, EVI, EVA	●	●
	KGS160	Gaine souple isolée Ø160 - 10m	MPC EVX, EVPL, EVG, EVI, EVA	●	●
	KGS200	Gaine souple isolée Ø200 - 10m	MPC EVX, EVPL, EVG, EVI, EVA	●	●
	PR60010256	Minigaine ABS coude 90° horizontal 60x200	MPCA	●	●
	PR60010257	Minigaine ABS longueur 1m 60x200	MPCA	●	●
	PR60010261	Minigaine ABS bride fixation 60x200	MPCA	●	●
	PR60010263	Minigaine ABS coude 90° vertical 60x200	MPCA	●	●

Connecté

	Code Article	Description	Compatibilité	Genesis	Vintage
	KWSP-I	Kit WineSupervisor I version MODBUS	H2OX MPCJ, MPC, MPCA EVX, EVPL, EVG, EVI, EVA	●	●
	KWSP-III	Kit WineSupervisor III version Connectée	H2OX MPCJ, MPC, MPCA EVX, EVPL, EVG, EVI, EVA	●	●

Raccordement HGR%

Le kit **KLPWSECU** facilite et sécurise le raccordement d'eau des produits Vintage et de l'humidificateur HygroVino.

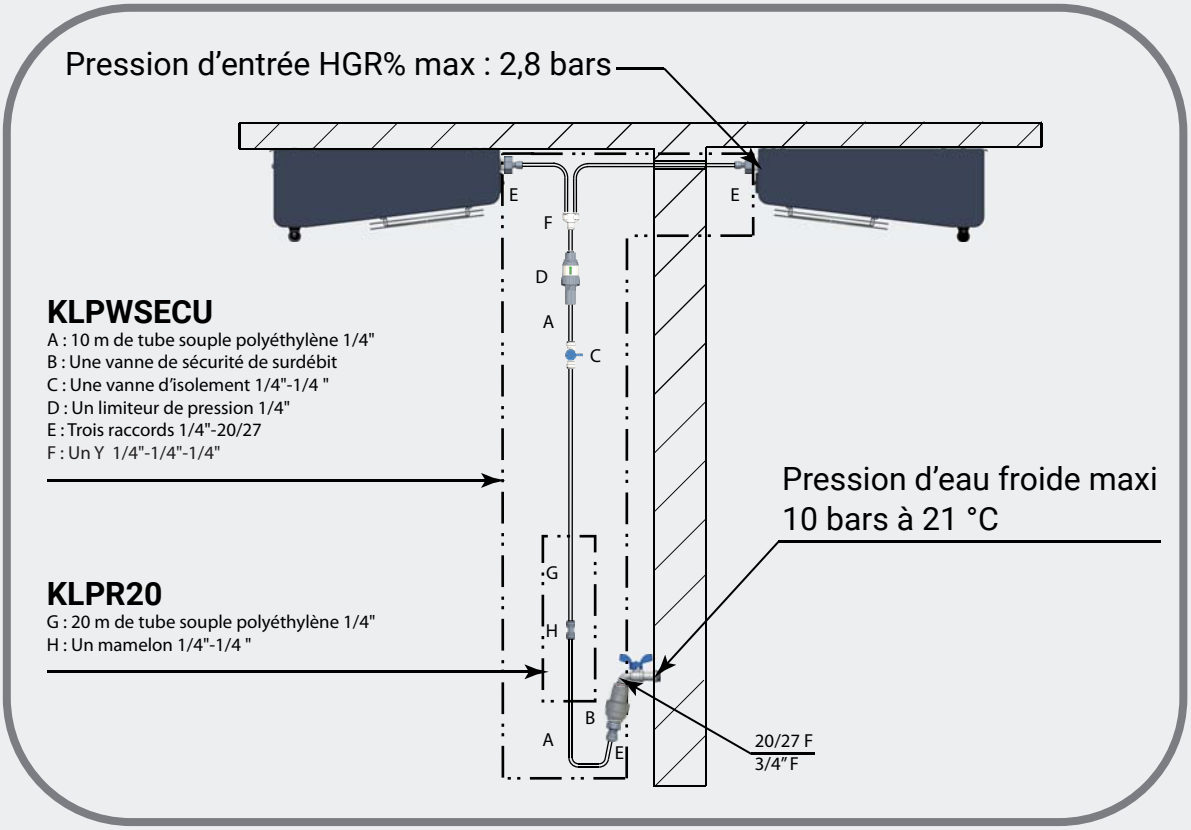

Le kit comprend une vanne de sécurité qui prévient d'une innondation accidentelle en cas de fuite sur le circuit, un limiteur de pression préréglé à la valeur optimale pour le système d'humidification HGR%, une vanne d'arrêt à positionner sur le circuit d'eau, les raccords pour alimenter un deuxième évaporateur. Il est fournis avec 10 m de tube souple de diamètre 6,35 mm.

Le kit **KLPR20** permet de rallonger un circuit trop court.

VisioRack®

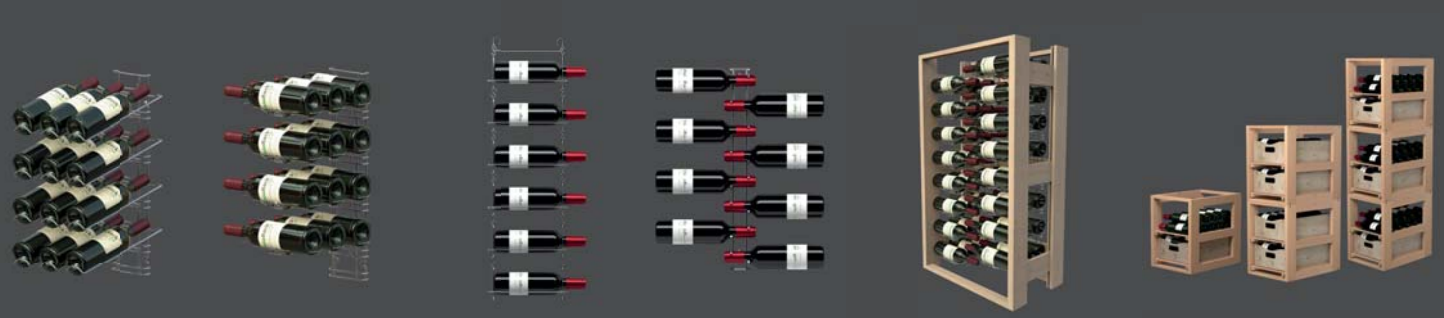

Rangements de cave à vin

VisioRack propose une façon originale de présenter et stocker les bouteilles de vin. Les flacons posés sur des paniers sont facilement accessibles. Les étiquettes sont toujours visibles. L'alignement est parfait. **VisioRack** s'adapte à la géométrie des lieux. Les bouteilles peuvent être présentées de multiples façons, alignées, croisées, dans des meubles en ilot etc...

A découvrir sur **friax.fr** et **visiorack.fr**

MES NOTES

MES CROQUIS

Pour vous faciliter la sélection et l'installation des appareils, Friax met à votre disposition toutes les informations nécessaires sur le site **www.friax.fr**

Espace pro

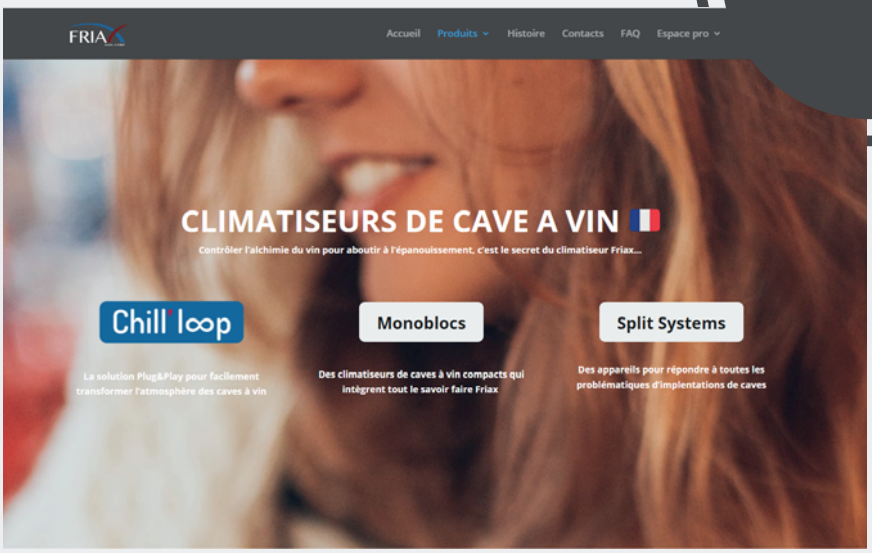

En temps que professionnel installateur et partenaire vous bénéficiez gratuitement d'un accès à l'**Espace pro** pour encore plus d'outils.

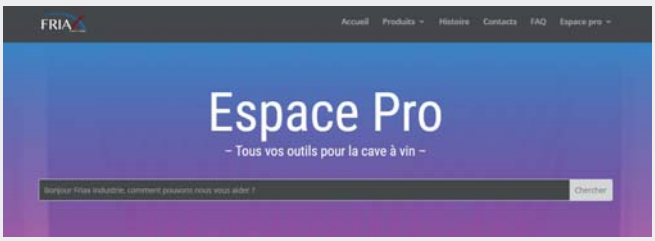

FAQ - Documentations Techniques
Assistance - Sélection - Devis

L'**Espace pro** contient la réponse à toutes vos questions pour des installations réussies.

Faites une demande dès maintenant sur **www.friax.fr** pour obtenir votre accès.

FRIAX
INDUSTRIE

- CLIMATISEURS DE CAVE A VIN -

L'expertise Friax au service du vin

Nouveau design *PERSONNALISABLE*

- Installation Plug&Play
- Température Idéale
- Humidité Adaptée

RÉALITÉ AUGMENTÉE

scannez-moi

www.friax.fr

FRIAX
INDUSTRIE

VOTRE DISTRIBUTEUR

FR-DC-FRIAX-0521-V2 - Non Contractuel

231 / 233 Rue de la Prairie
73420 Voglans – FRANCE

www.friax.fr

+33 (0)4 79 34 91 84
info@friax.fr